HARVIA

M1, M2, M3, M3 SL, 20 Pro, 26 Pro, 36, 20 SL, 20 Duo, 36 Duo, 20 ES Pro/S, 20 RS/LS Pro, 20 Boiler, 20 SL Boiler, Classic 140, Classic 220, Classic 280, Classic 220 Duo, Premium, Premium VS, Linear 16, 16, Linear 22, 22, Linear 22 ES, Linear 22 RS/LS, Linear 28

LV **Ar malku kurināmās pirts krāsns uzstādīšanas un lietošanas pamācība**

LT **Malkomis kūrenamos krosnelės instaliavimo ir naudojimo instrukcija**

M1 M2 M3 20 Pro 20 ES Pro/S 20 RS/LS Pro 20 Boiler

Linear 16 16 Linear 22 22 Linear 22 RS/LS Linear 22 ES

Linear 28 26 Pro Classic 140 Classic 220 Classic 280 Classic 220 Duo 20 Duo, 36 Duo

M3 SL 20 SL 20 SL Boiler Premium Premium VS 36

01042016VTT

LV

Apsveicam ar lielisku izvēli! „Harvia” saunas krāsns darbojas vislabāk un kalpo Jums visilgāk, ja tā tiek izmantota un uzturēta saskaņā ar šo lietošanas pamācību.

Pirms krāsns uzstādīšanas vai izmantošanas rūpīgi izlasiet lietošanas pamācību. Saglabājiet šo lietošanas pamācību, lai nepieciešamības gadījumā tajā varētu ieskatīties.

SATURS

1. APRAKSTS 5
1.1. Krāsns detaļas 5

2. PAMĀCĪBA LIETOTĀJIEM 6
2.1. Drošības pasākumi 6
2.2. Pirmā kurināšana 6
2.3. Degmateriāls 6
2.4. Saunas akmeņi 7
2.5. Krāsns sildīšana 8
2.6. Saunas ūdens 9
2.7. Krāsns apkope 9
2.8. Iespējamie bojājumi 9

3. MONTĀŽAS INSTRUKCIJA 11
3.1. Pirms uzstādīšanas 11
3.1.1. Karsētavas ventilācija 11
3.1.2. Grīdas aizsardzība 12
3.1.3. Droši attālumi 12
3.2. Krāsns uzstādīšana 14
3.2.1. Regulējamas kājiņas (izņemot modeļiem M1/M2/M3/M3 SL/Linear 16/16) 14
3.2.2. Krāsns pievienošana mūra skurstenim 14
3.2.3. Krāsns pievienošana „Harvia” metāla skurstenim 16
3.3. Kurināšanas kameras durvju pieslēguma virziena maiņa 17
3.4. Piederumi 18

LT

Dėkojame Jums, kad pasirinkote mūsų gaminį ! „Harvia“ saunos krosnelė veikia nepriekaištingai ir labai ilgą laiką, kai ji naudojama ir prižiūrima pagal šią instrukciją.

Prieš įrengdami arba naudodami krosnelę, įdėmiai perskaitykite šią instrukciją. Ją saugokite, kad galėtumėte pasinaudoti ir ateityje.

TURINYS

1. BENDRIEJI DUOMENYS 5
1.1. Krosnelės dalys 5

2. NAUDOJIMO INSTRUKCIJA 6
2.1. Saugos reikalavimai 6
2.2. Pirmasis kaitinimas 6
2.3. Kuras 6
2.4. Saunos akmenys 7
2.5. Krosnelės kūrenimas 8
2.6. Saunos vanduo 9
2.7. Krosnelės priežiūra 9
2.8. Galimi gedimai 9

3. INSTALIAVIMO INSTRUKCIJOS 11
3.1. Prieš instaliavimą 11
3.1.1. Saunos vėdinimas 11
3.1.2. Grindų apsauga 12
3.1.3. Saugūs atstumai 12
3.2. Krosnelės instaliavimas 14
3.2.1. Reguliuojamos kojelės (išskyrus krosnelių modelius M1/M2/M3/M3 SL/Linear 16/16) 14
3.2.2. Krosnelės prijungimas prie mūrinio kamino 14
3.2.3. Krosnelės prijungimas prie „Harvia“ plieninio kamino 16
3.3. Pakuros durelių atidarymo krypties keitimas 17
3.4. Papildomi reikmenys 18

	M1 WKM11 **M2** WKM2 **M3** WKM3 **M3 SL** WKM3SL	**20 Pro** WK200 **20 Duo** WK200SLUX **20 RS Pro** WK200RS **20 LS Pro** WK200LS	**20 ES Pro** WK200ES **20 ES Pro S** WK200ESST	**20 Boiler** WK200B **20 SL** WK200SL **20 SL Boiler** WK200BSL	**Classic 140** WKC140	**Classic 220** WKC220 **Classic 220 Duo** WKC220LUX	**Premium** WK200S **Premium VS** WK200SS
Karsētavas lielums (m³) Saunos tūris (m³)	6–13	8–20	8–20	8–20	6-13	8–20	8–20
Nepieciešamā temperatūras klase skurstenī Dūmtraukio atsparumo temperatūrai kategorija	T600	T600	T600	T600	T600	T600	T600
Savienojuma atveres diametrs (mm) Prijungimo angos skersmuo (mm)	115	115	115	115	115	115	115
Akmeņu daudzums (max. kg) Akmenų kiekis (max. kg)	30	40	40	40	40	40 50 (Duo)	40
Akmeņu lielums (cm) Akmenų dydis (cm)	Ø10–15	Ø10–15	Ø10–15	Ø10–15	Ø10–15	Ø10–15	Ø10–15
Svars (kg) Masė (kg)	45	60 80 (Duo) 65 (RS/LS Pro)	75	65 (B)/70 (SL)/ 75 (BSL)	49 54 (SL)	65 80 (Duo)	65 70 (VS)
Platums (mm) Plotis (mm)	390	430 580 (RS/LS Pro)	430	430	445	475	445 590 (VS)
Dziļums + kurināšanas kameras pagarinājums (mm) Gylis + pakuros ilginamoji dalis (mm)	430 +210 (SL)	510 +280 (Duo)	650	510 +210 (SL/BSL)	470 +210 (SL)	515 +280 (Duo)	530
Augstums + regulējamas kājiņas (mm) Aukštis + reguliuojamos kojelės (mm)	715 –	760 + 0–30	760 + 0–30	760 + 0–30	770 + 0–30	800 + 0–30	780 +0–30
Kurināšanas kameras vāka biezums (mm) Pakuros viršutinės plokštės storis (mm)	5	10	10	10	5	10	10
Maksimālais malkas garums (cm) Maksimalus pliauskų ilgis (cm)	35	39	39	39	35	39	39
Malkas diametrs (cm) Pliauskos skersmuo (cm)	8–15	8–15	8–15	8–15	8–15	8–15	8–15
Ūdens tvertnes ietilpība (l) Vandens talpyklos tūris (l)	–	– 30 (RS/LS Pro)	20	–		–	– 30 (VS)

	Linear 22 ES WK220CES	**Linear 16** WK160C **16** WK160	**Linear 22** WK200C **22** WK220	**Linear 22 RS** WK220CRS **Linear 22 LS** WK220CLS	**26 Pro** WK260	**36** WK360 **36 Duo** WK360SLUX	**Classic 280** WKC280	**Linear 28** WK280C
Karsētavas lielums (m³) Saunos tūris (m³)	8–22	6–16	8–20	8–22	10–26	14–36	10–26	10–28
Nepieciešamā temperatūras klase skurstenī Dūmtraukio atsparumo temperatūrai kategorija	T600	T600	T600	T600	T600	T600	T600	T600
Savienojuma atveres diametrs (mm) Prijungimo angos skersmuo (mm)	115	115	115	115	115	115	115	115
Akmeņu daudzums (max. kg) Akmenų kiekis (max. kg)	40	36	40	40	50	60	60	50
Akmeņu lielums (cm) Akmenų dydis (cm)	Ø10–15	Ø10–15	Ø10–15	Ø10–15	Ø10–15	Ø10–15	Ø10–15	Ø10–15
Svars (kg) Masė (kg)	72	46	60	64	65	70 80 (Duo)	70	68
Platums (mm) Plotis (mm)	450	420	430	550	430	510	475	450
Dziļums + kurināšanas kameras pagarinājums (mm) Gylis + pakuros ilginamoji dalis (mm)	675	450	485	510	510	510 + 280 (Duo)	515	510
Augstums + regulējamas kājiņas (mm) Aukštis + reguliuojamos kojelės (mm)	770 + 0–30	735 –	755 + 0–30	770 + 0–30	810 + 0–30	810 + 0–30	850 + 0–30	850 + 0–30
Kurināšanas kameras vāka biezums (mm) Pakuros viršutinės plokštės storis (mm)	10	5	10	10	6	6	6	6
Maksimālais malkas garums (cm) Maksimalus pliauskų ilgis (cm)	39	35	39	39	39	39	39	39
Malkas diametrs (cm) Pliauskos skersmuo (cm)	8–15	8–15	8–15	8–15	8–15	8–15	8–15	8–15
Ūdens tvertnes ietilpība (l) Vandens talpyklos tūris (l)	30	–	–	30	–	–	–	–

1. tabula Tehniskie dati
1 lentelė Techniniai duomenys

Ekspluatācijas īpašību deklarācija
Efektyvumo deklaracija

Pielietojums Paskirtis	Paredzētā lietošana: tvaika pirtīm ar vairākām kurtuvēm, kurās paredzēts izmantot masīvkoksnes kurināmo. Tęstinio kūrenimo saunos krosnelės, kūrenamos mediena	Harvia Oy PL 12 40951 Muurame Finland 16 **EN 15821:2010**
Produkts atbilst šādiem standartiem Gaminnys atitinka šiuos standartus	Produkti tiek pārbaudīti saskaņā ar metodēm, kas aprakstītas standartā EN 15821:2010 Gaminiai išbandyti pagal standarto EN 15821:2010 metodiką	
Unikāls izstrādājuma tipa identifikācijas numurs: Notifikuotoji įstaiga (numeris)	VTT, PL 1000, 02044 VTT, Finland (0809)	

	DoP02M3	DoP16Linear16	DoP15Linear22	DoP0120Pro	DoP0726Pro	DoP0836	DoP19Linear28
Ekspluatācijas īpašību deklarācija – Galvenie parametri Deklaruojamos savybės – Pagrindiniai rodikliai	**M1** WKM11 **M2** WKM2 **M3** WKM3 **M3 SL** WKM3SL **Classic 140** WKC140	**Linear 16** WK160C **16** WK160	**Linear 22** WK200C **22** WK220 **Linear 22 ES** WK220CES **Linear 22 RS** WK220CRS **Linear 22 LS** WK220CLS	**20 Pro** WK200 **20 ES Pro** WK200ES **20 ES Pro S** WK200ESST **20 RS Pro** WK200RS **20 LS Pro** WK200LS **20 Boiler** WK200B **20 SL** WK200SL **20 SL Boiler** WK200BSL **20 Duo** WK200SLUX **Classic 220** WKC220 **Classic 220 Duo** WKC220LUX **Premium** WK200S **Premium VS** WK200SS	**26 Pro** WK260 **Classic 280** WKC280	**36** WK360 **36 Duo** WK360SLUX	**Linear 28** WK280C
Degmateriāls Kuras	Koks Malkos	Koks Malkos	Koks Malkos	Koks Malkos	Koks Malkos	Koks Malkos	Koks Malkos
Ugunsdrošība (pie iekurināšanas, risks blakusesošiem priekšmetiem) Priešgaisrinė sauga (pradžia, pavojus gretimiems elementams)	p	p	p	p	p	p	p
- droši attālumi līdz viegli uzliesmojošiem materiāliem - saugus atstumas iki degių medžiagų	▷3.1.3.	▷3.1.3.	▷3.1.3.	▷3.1.3.	▷3.1.3.	▷3.1.3.	▷3.1.3.
Viegli uzliesmojošu produktu izdalīšanās Degiųjų medžiagų išskyrimas	p	p	p	p	p	p	p
Virsmas temperatūra Paviršiaus temperatūra	p	p	p	p	p	p	p
Bīstamu vielu izdalīšanās Pavojingų medžiagų išskyrimas	NPD	NPD	NPD	NPD	NPD	NPD	NPD
Attīrīšanās spēja Valomumas	p	p	p	p	p	p	p
Dūmgāzes temperatūra* Dūmų temperatūra*	374 °C	416 °C	506 °C	403 °C	422 °C	453 °C	409 °C
Mehāniskā pretestība Mechaninis atsparumas	p	p	p	p	p	p	p
Pirts telpas sildīšanas jauda Saunos kaitinimo galia	16,5 kW	17,9 kW	26,1 kW	24,1 kW	26,6 kW	31 kW	22 kW
- tvana gāzes izdalīšanās pie 13 % O_2 - anglies monoksido išmetimas prie 13 % O_2	p (8146 mg/m³)	p (8541 mg/m³)	p (7457 mg/m³)	p (9782 mg/m³)	p (10033 mg/m³)	p (11256 mg/m³)	p (8710 mg/m³)
- tvana gāzes izdalīšanās (%) pie 13 % O_2 - anglies monoksido išmetimas (%) prie 13 % O_2	p (0,65 %)	p (0,68 %)	p (0,60 %)	p (0,78 %)	p (0,8 %)	p (0,9 %)	p (0,7 %)
- kopējā jauda - bendrasis naudingumo koeficientas	p (69 %)	p (66,1 %)	p (62,3 %)	p (68 %)	p (67 %)	p (66 %)	p (69 %)
- dūmvada vilkme* - trauka dūmtraukyje*	12 Pa	12 Pa	12 Pa	12 Pa	12 Pa	12 Pa	12 Pa
- uzliesmošanas spēja - uždegimo (pradinė) įkrova	2,7 kg	3,5 kg	3,5 kg	3,0 kg	5 kg	6,4 kg	4,0 kg
- degvielas uzpildes apjoms - kartotinė kuro įkrova	3,2 kg	4,0 kg	5,5 kg	4,5 kg	5,5 kg	7,2 kg	6,5 kg
- sprauga pelnu kastei (pēc aizdegšanās fāzes) - pravertos pelenų dėžės tarpas (po užkūrimo fazės)	10 mm	20 mm	30 mm	20 mm	38 mm	50 mm	45 mm
Izturīgums Patvarumas	p	p	p	p	p	p	p
Dūmgāzes masas plūsma* Dūmų masės tėkmė*	14,5 g/s	15,9 g/s	22,7 g/s	19,6 g/s	21,1 g/s	23,5 g/s	16,6 g/s

* Krāsns durvis aizvērtas/Krosnelės durys uždarytos
p Ir/Atitinka
NPD Efektivitāte nav noteikta/Poveikis neaptiktas

2. tabula
2 lentelė

Muurame, Finland, 8.4.2015

Teemu Harvia
Technical Director
teemu.harvia@harvia.fi
+358 207 464 038

LV

1. APRAKSTS

Rūpīgi izvēlieties krāsns modeli. Krāsni ar zemu jaudu nepieciešams karsēt ilgāk un intensīvāk, kas samazinās krāsns kalpošanas laiku.

Izvēloties krāsni, lūdzu, ņemiet vērā, ka neizolētas sienas un jumta virsmas (kā ķieģeļu, stikla, dakstiņu un betona virsmas) palielina krāsns siltumatdevi. Par katru šādas sienas un jumta virsmas kvadrātmetru jāpieskaita papildu 1,2 m^3. Ja saunas sienas ir celtas no masīviem baļķiem, lielums jāpareizina ar 1,5. Piemēri:

- 10 m^3 liela karsētava ar 2 m augstu un 2 m platu ķieģeļu sienu ir pielīdzināma aptuveni 15 m^3 lielai karsētavai.
- 10 m^3 liela karsētava ar stikla durvīm ir pielīdzināma aptuveni 12 m^3 lielai karsētavai.
- 10 m^3 liela karsētava ar masīvu baļķu sienām ir pielīdzināma aptuveni 15 m^3 lielai karsētavai.

Ja nepieciešams, tirgotājs vai mūsu rūpnīcas pārstāvis Jums var palīdzēt izvēlēties krāsni. Lai iegūtu vairāk informācijas, varat apmeklēt mūsu tīmekļa vietni www.harviasauna.com.

1.1. Krāsns detaļas

A. Augšējā savienojuma atvere
B. Aizmugurējā savienojuma atvere
C. Sodrēju atvere
D. Kurināšanas kameras durvis
E. Pelnu kaste

LT

1. BENDRIEJI DUOMENYS

Pasirinkite tinkamą krosnelės modelį. Nepakankamos galios krosnele pirtį teks kaitinti ilgiau, ir ją teks smarkiau kūrenti, todėl sutrumpės krosnelės tarnavimo laikas.

Rinkdamiesi krosnelę turėkite omenyje, kad dėl neizoliuotų sienų ir lubų paviršių (pavyzdžiui, mūro, stiklo, plytelių ir betoninių paviršių) padidėja krosnelės galios poreikis. Kiekvienam tokio neizoliuoto sienų ir lubų paviršiaus kvadratiniam metrui skaičiuodami saunos tūrį turite pridėti 1,2 m^3. Jei saunos sienos suręstos iš rąstų, tūrį reikia padauginti iš 1,5. Pavyzdžiui:

- 10 m^3 sauna su 2 m aukščio ir 2 m pločio mūrine siena atitinka apytiksliai 15 m^3 sauną.
- 10 m^3 sauna su stiklinėmis durimis atitinka apytiksliai 12 m^3 sauną.
- 10 m^3 sauna su neapdailintomis rąstų sienomis atitinka apytiksliai 15 m^3 sauną.

Pardavėjas arba mūsų gamyklos atstovas prireikus gali padėti jums išsirinkti tinkamą krosnelę. Jei pageidaujate išsamesnės informacijos, taip pat galite apsilankyti mūsų interneto svetainėje www.harviasauna.com.

1.1. Krosnelės dalys

A. Viršutinė prijungimo anga
B. Galinė prijungimo anga
C. Suodžių valymo anga
D. Pakuros durelės
E. Pelenų dėžė

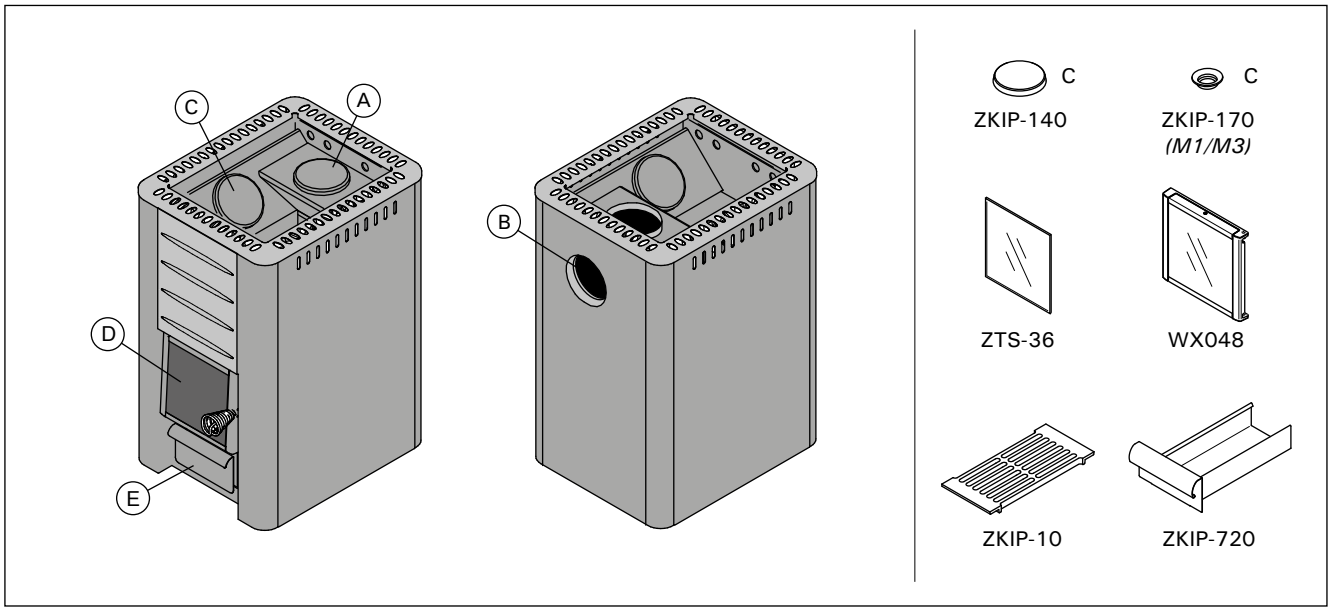

1. zīm. ***Krāsns detaļas. Uzmanību! Izmantojiet tikai ražotāja norādītās rezerves daļas. Patvaļīga krāsns pārveidošana ir aizliegta.***

1 pav. ***Krosnelės dalys. Dėmesio ! Naudokite tik gamintojo rekomenduojamas atsargines dalis. Draudžiama atlikti savavališkus krosnelės pakeitimus.***

2. PAMĀCĪBA LIETOTĀJIEM

Pirms krāsns izmantošanas rūpīgi izlasiet lietošanas pamācību.

2.1. Drošības pasākumi

- **Pārāk ilga atrašanās karstā pirtī izsauc ķermeņa temperatūras paaugstināšanos, kas var izrādīties bīstami.**
- **Esat uzmanīgi ar karstajiem akmeņiem un krāsns metāla daļām. Pretējā gadījumā var iegūt ādas apdegumus.**
- **Neaplejiet akmeņus, ja kāds atrodas krāsns tuvumā, jo tas var izsaukt ķermeņa ādas apdegumus.**
- **Neļaujiet bērniem tuvoties krāsnij.**
- **Pirtī bez uzraudzības nedrīkst atstāt mazus bērnus, invalīdus un cilvēkus, kuriem ir vāja veselība.**
- **Jautājumus, kuri saistīti ar veselības ierobežojumiem, jānoskaidro pie ārsta.**
- **Par mazu bērnu pēršanos jākonsultējas ar ārstu.**
- **Pirtī jāpārvietojas uzmanīgi, jo grīda un lāvas var būt slidenas.**
- **Ja esat lietojis alkoholu, zāles, narkotikas, u. c. līdzekļus, neejiet pirtī!**
- **Nekad neguliet karstā saunā.**
- **Jūras un mitrais klimats var veicināt krāsns metāla virsmu saēšanu.**
- **Neizmantojiet pērtuvi kā slapjo drēbju žāvētavu, lai neizceltos ugunsgrēks.**

2.2. Pirmā kurināšana

Pirmo karsēšanu veiciet ārpus telpām. Krāsns korpuss ir nokrāsots ar aizsargkrāsu, kas iztvaikos pirmajā karsēšanas reizē. Pirmās kurināšanas laikā izdalīsies dūmi. Kad dūmošana beigusies, krāsns ir gatava lietošanai. Lieko krāsu noņemiet mehāniski, piemēram, ar drāts suku un putekļu sūcēju.

Vilkmei uzstādiet dūmvada caurules (▹3.4). Tas veicinās arī smaku izgarošanu no dūmvada caurulēm.

Ārējais apvalks ir krāsots ar karstumizturīgu krāsu, kas sasniedz galējo izžūšanas stāvokli pirmās apsildes laikā. Pirms tās jāizvairās no krāsns krāsoto virsmu beršanas vai slaucīšanas.

- **Pirms pirmās karsēšanas saunas akmeņus neievietojiet krāsnī. Akmeņus krāsnī ievietojiet tikai tad, kad krāsns pēc pirmās karsēšanas ir pilnībā atdzisusi.**
- **Krāsns ar ūdens bāciņu: Pirms lietošanas kārtīgi izmazgājiet bāciņu. Uzpildiet ūdens rezervuāru pirms pirmās kurināšanas.**

Nelejiet ūdeni uz krāsns pirmajā karsēšanas reizē. Krāsoto virsmu var sabojāt.

2.3. Degmateriāls

Krāsns sildīšanai vislabākais materiāls ir sauss koks. Sausa, skaldīta malka šķind, kad tā tiek sasita ar citu gabalu. Koka mitrumam ir būtiska ietekme uz to, cik tīra ir sadegšana, kā arī uz krāsns efektivitāti. Jūs varat iekurt uguni ar bērza tāsi vai avīzēm.

Koka termiskā vērtība dažādu veidu kokiem atšķiras. Piemēram, dižskābardi ir jādedzina par 15 % mazāk nekā bērzu, lai sasniegtu tādu pašu karstuma daudzumu. **Ja**

2. NAUDOJIMO INSTRUKCIJA

Prieš naudodami krosnelę, įdėmiai perskaitykite šią instrukciją.

2.1. Saugos reikalavimai

- **Per aukšta temperatūra ir drėgmė nesukelia malonių pojūčių. Pernelyg ilgai būnant karštoje saunoje, pakyla kūno temperatūra, o tai gali būti pavojinga.**
- **Saugokitės įkaitusių akmenų ir metalinių krosnelės dalių, nes jie gali nudeginti jūsų odą.**
- **Nepilkite ant akmenų vandens, jei kas nors stovi šalia krosnelės, kad jo nenuplikytumėte karštais garais.**
- **Neleiskite vaikų prie krosnelės.**
- **Neleiskite vaikams, neįgaliesiems ir silpnos sveikatos žmonėms kaitintis saunoje be priežiūros.**
- **Dėl galimų, susijusių su sveikata, kaitinimosi apribojimų pasitarkite su savo gydytoju.**
- **Dėl mažų vaikų kaitinimosi pasitarkite su vaikų gydytoju.**
- **Saunoje judėkite atsargiai, nes grindys ir suolai gali būti slidūs.**
- **Niekuomet nesikaitinkite saunoje, jei esate išgėrę alkoholio, paveikti vaistų ar narkotikų.**
- **Niekada nemiegokite įkaitusioje saunoje.**
- **Dėl jūrinio ir drėgno klimato metalinės krosnelės detalės gali pradėti rūdyti.**
- **Nedžiovinkite saunoje skalbinių, nes gali kilti gaisras.**

2.2. Pirmasis kaitinimas

Krosnelę pirmą kartą iškaitinkite lauke. Krosnelės korpusas yra nudažytas specialiais dažais, kurie pirmo kaitinimo metu galutinai išdžiūsta. Dėl to kaistanti krosnelė išskirs dūmų. Nustojusi dūmyti krosnelė tinka įprastam nuodojimui. Dažų likučius pašalinkite mechaniškai, pavyzdžiui, plieno šepečiu ir dulkių siurbliu.

Sumontuokite dūmtraukį (▹3.4), kad susidarytų trauka. Be to, tada išgaruos nemalonūs kvapai ir iš dūmtraukio.

Krosnelės išorės dažai yra atsparūs karščiui ir apsaugines savybes galutinai įgauna pirmojo kaitinimo metu. Todėl iki to laiko nudažytą paviršių reikia saugoti nuo trynimo ar braižymo.

- **Prieš pirmą kaitinimą į krosnelę negalima dėti saunos akmenų. Akmenis į krosnelę sudėkite tik tada, kai krosnelė visiškai atvės po pirmo kaitinimo.**
- **Krosnelė su vandens talpykla: Prieš naudojimą kruopščiai išvalykite vandens talpyklą. Užpildykite talpyklą vandeniu prieš pirmąjį krosnelės kūrenimą.**

Nepilkite ant krosnelės vandens pirmojo kaitinimo metu. Tuo galite pažeisti dažytus paviršius.

2.3. Kuras

Tinkamiausias kuras krosnelei yra sausos malkos. Stuksenant viena į kitą, sausos pliauskos skamba. Malkų drėgnumas turi didžiulės įtakos degimo švarumui ir krosnelės našumui. Ugnį galite įkurti tošimis arba laikraščiais.

Malkų šiluminė vertė priklauso nuo medienos rūšies. Pavyzdžiui, buko malkų reikia sudeginti 15 proc. mažiau nei beržinių, kad gautumėte tą patį šilumos kiekį. **Jei deginsite**

dedzināt lielu daudzumu koka, kam ir augsta termiskā vērtība, krāsns kalpošanas laiks saīsinās!

Krāsnī nededziniet zemāk minētos materiālus:
- Degmateriālus, kuriem ir augsta siltuma vērtība (kā skaidu plāksne, plastmasa, ogles, briketes, granulas)
- Krāsotu vai impregnētu koku
- Atkritumus (kā polivinilhlorīda plastmasa, audums, āda, gumija, vienreizējai lietošanai paredzētās autiņbiksītes)
- Dārza atkritumus (kā zāle, lapas)
- Šķidrā degviela

2.4. Saunas akmeņi
- Akmeņiem jābūt 10–15 cm diametrā.
- Lietojiet tikai šķautņainus šķeltas virsmas saunas akmeņus, kas ir paredzēti lietošanai krāsnī. Peridotīts, olivīns-dolerīts un olivīns ir piemēroti akmeņu tipi. Ļoti veci dabā atrodamie akmeņi var saturēt kaitīgas vielas, kā, piemēram, dzelzs pirīts, un tāpēc tos izmantot nedrīkst.
- Nomazgājiet putekļus no akmeņiem pirms to sakraušanas krāsnī.
- Lielākos akmeņus novietojiet apakšā, mazākos – augšā.
- **Pārliecinieties, ka starp akmeņiem cirkulē gaiss.**
- **Nenovietojiet akmeņus pret rāmi apkārt akmeņu laukumam vai virs tā.**
- **Nenovietojiet akmeņus starp režģi un krāsns korpusu!**

daug aukštą šiluminę vertę turinčios medienos malkų, krosnelės tarnavimo laikas sutrumpės!

Krosnelėje nedeginkite šių medžiagų:
- Kuro, pasižyminčio dideliu šilumingumu (pavyzdžiui, medienos drožlių plokščių, plastiko, anglies, briketų, granulių)
- Dažytos arba impregnuotos medienos
- Atliekų (pavyzdžiui, PVC plastiko, tekstilės, odos, gumos, sauskelnių)
- Sodo atliekų (pavyzdžiui, žolės, lapų)
- Skysto kuro

2.4. Saunos akmenys
- Akmenų skersmuo turi būti 10–15 cm.
- Naudokite tik kampuotus saunos akmenis su skelto paviršiaus tekstūra, skirtus naudoti krosnelėje. Tinkamos akmenų rūšys – peridotitas, olivinas-doleritas ir olivinas. Gamtoje aptinkamų uolienų sudėtyje gali būti kenksmingų priemaišų, kaip antai geležies pirito, todėl atsitiktinių akmenų naudoti negalima.
- Prieš kraudami akmenis į krosnelę, nuo jų nuplaukite dulkes.
- Stambesnius akmenis sukraukite apačioje, o smulkesnius – viršuje.
- **Patikrinkite, ar tarp akmenų cirkuliuoja oras.**
- **Nekraukite akmenų prie pat apdailos grotelių ir ant jų.**
- **Nedėkite akmenų tarp apdailos grotelių ir krosnelės korpuso.**

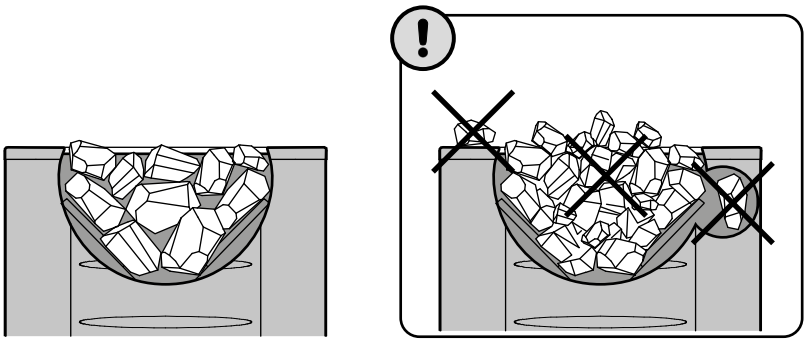

2. zīm. Saunas akmeņu ievietošana krāsnī
2 pav. Akmenų sudėjimas

2.5. Krāsns sildīšana

Pirms krāsns sildīšanas pārliecinieties, ka saunā vai arī tuvāk par noteikto drošo attālumu no krāsns neatrodas nevajadzīgi priekšmeti. Ārējie ventilatori, kas tiek darbināti vienā telpā ar krāsni, var radīt problēmas

1. **Iztukšojiet pelnu kasti.**
2. **Ielieciet malku kurināšanas kamerā, atstājot brīvu vietu, lai sadegšanai nepieciešamais gaiss varētu plūst starp malku.** Lielākās malkas pagales novietojiet apakšā, un mazākās – augšā. Izmantojiet malku ar diametru 8–12 cm (izvērtējiet uzliesmošanas spējas lielumu, 2. tabula).
3. **Novietojiet iekuru malkas augšpusē.** Iekurot uguni malkas augšpusē, tiek radīta mazāka izplūde.
4. **Aizdedziniet iekuru un aizveriet durvis.** Vilkmes stiprumu var regulēt, atverot pelnu kasti. Krāsns nav paredzēta lietošanai ar atvērtām durtiņām.
   Uzmanību! Lietošanas laikā rokturi uzkarst. Krāsns durtiņu un pelnu kastes atvēršanai un aizvēršanai izmantojiet komplektā esošo instrumentu. (3. zīm.).
   - Kurinot krāsni, ieteicams sākumā turēt pelnu kasti nedaudz atvērtu. Tas nodrošinās to, ka uguns sāks degt pietiekami.
   - Pārmērīga vilkme izraisīs to, ka krāsns kļūs nokaitēta līdz sarkankvēlei, kas ievērojami saīsinās tās kalpošanas laiku.
   - Mazgāšanās laikā, un kad karsētava ir jau uzkarsēta, pelnu kasti var aizvērt, lai samazinātu uguni un ūdens patēriņu. Optimālo spraugu pelnu kastei skatīt 2. tabulā. Izmēriet atstarpi starp caurumiem pelnu kastes sānos. Caurumi ir 5 mm gari un attālums starp viņiem 5 mm.
5. **Ja nepieciešams, kurināšanas kamerā ielieciet vēl malku, kad tā izdeg.** Izmantojiet malku ar diametru 12–15 cm. Lai uzturētu pirtī vajadzīgo temperatūru, pietiks ar dažām malkas pagalēm (izvērtējiet degmateriāls uzpildes apjoma lielumu, 2. tabula)

Ilgstoša, intensīva karsēšana var radīt ugunsgrēka draudus!

- Pārmērīga karsēšana (piemēram, pēc kārtas vairāku kūrienu veikšana kurtuvē) izraisīs krāsns un skursteņa pārkaršanu. Pārmērīga karsēšana samazina krāsns kalpošanas laiku un rada ugunsgrēka draudus.
- Vērā ņemams ieteikums – temperatūra, kas augstāka par 100 °C, ir pārāk augsta pirtī.
- Ievērojiet pareizo malkas daudzumu, kas norādīts karsēšanas instrukcijā. Ļaujiet, lai nepieciešamības gadījumā krāsns, skurstenis un pirts telpa atdziest.

2.5. Krosnelės kūrenimas

Prieš kūrendami krosnelę patikrinkite, ar ant krosnelės arba arčiau nei saugiu atstumu nuo jos nėra pašalinių daiktų. Jei toje pačioje patalpoje, kurioje yra krosnelė, yra prijungtas ištraukiamasis ventiliatorius, dėl to gali kilti sunkumų.

1. **Išberkite pelenus iš pelenų dėžės.**
2. **Į pakurą įdėkite malkų, tarp pliauskų palikdami pakankamus tarpus degimui reikalingam orui pritekėti.** Stambiausią pliauską padėkite apačioje, o smulkesnes – ant viršaus. Naudokite 8–12 cm skersmens pliauskas (atsižvelkite į pradinės įkrovos kiekį; 2 lentelė).
3. **Prakurą uždėkite ant malkų.** Užkūrus ugnį ant malkų viršaus, degimo metu susidaro mažiau teršalų.
4. **Uždekite prakurą ir uždarykite dureles.** Trauką galima reguliuoti ištraukiant pelenų dėžę. Krosnelės negalima naudoti atidarytomis durelėmis.
   Dėmesio! Naudojimo metu rankenos įkaista. Krosnelės durims ir pelenų dėžei atidaryti naudokite pakuotėje pateikiamą įrankį. (3 pav.).
   - Įkuriant krosnelę, pelenų dėžę patartina iš pradžių palikti šiek tiek pravirą. Tai užtikrina tinkamą malkų įsidegimą.
   - Dėl pernelyg didelės traukos krosnelė įkaista iki raudonumo, o tai ženkliai sutrumpina jos tarnavimo laiką.
   - Kaitinimosi metu, arba kai pirtis jau pakankamai įkaitinta, pelenų dėžę galima uždaryti, kad ugnis prigestų ir sudegtų mažiau malkų. 2 lentelėje raskite optimalią pelenų dėžės tarpo reikšmę. Tarpo plotį galite nustatyti pagal pelenų dėžės šonuose esančias kiaurymes. Kiaurymės yra 5 mm pločio, o atstumas tarp jų kraštų - taip pat 5 mm.
5. **Jei reikia, į pakurą įdėkite daugiau malkų, kai žarijos pradės blėsti.** Naudokite 12–15 cm skersmens pliauskas. Kaitinimosi temperatūrai palaikyti pakanka tik keletos pliauskų (atsižvelkite į kartotinės įkrovos kiekį; 2 lentelė).

Ilgai trunkantis, smarkus kaitinimas gali sukelti gaisro pavojų !

- Pernelyg smarkus kaitinimas (pavyzdžiui, keletas paeiliui pilnų malkų įkrovų) perkaitins krosnelę ir dūmtraukį. Perkaitimas trumpina krosnelės tarnavimo laiką ir gali sukelti gaisro pavojų.
- Patikima taisyklė: oro temperatūra pirtyje neturi viršyti 100 °C.
- Malkas naudokite tinkamais kiekiais, kaip nurodoma naudojimo instrukcijoje. Prireikus leiskite krosnelei, dūmtraukiui ir pirties patalpai atvėsti.

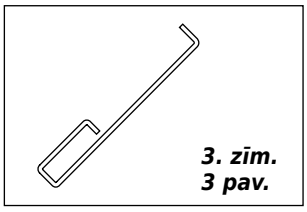

3. zīm.
3 pav.

2.6. Saunas ūdens

Ūdenim, ko šļaksta uz akmeņiem, jābūt tīram mājas ūdenim. Pārliecinieties, ka ūdens ir pietiekami augstas kvalitātes, jo sāli, kaļķi, dzelzi vai humusu saturošs ūdens var izraisīt krāsns priekšlaicīgu sarūsēšanu. It īpaši jūras ūdens izraisīs ļoti ātru krāsns sarūsēšanu. Zemāk minētās kvalitātes prasības attiecas uz mājas ūdeni:

- humusa saturs <12 mg/litrs
- dzelzs saturs <0,2 mg/litrs
- kalcija saturs <100 mg/litrs
- mangāna saturs <0,05 mg/litrs

Ūdeni lejiet tikai uz pirts akmeņiem. Ja liesiet ūdeni uz karstajām metāla virsmām, lielo temperatūras svārstību dēļ tās var saplaisāt.

2.7. Krāsns apkope

Krāsns

- Vienmēr pirms krāsns sildīšanas ir jāiztukšo pelnu kaste, lai sadegšanai nepieciešamais gaiss, kas tiek vadīts caur kasti, atdzesētu uguns režģi un pagarinātu tā kalpošanas laiku. Iegādājieties metāla tvertni, vēlams stāvošu modeli, kurā ievietot pelnus. **Tā kā izvāktie pelni var saturēt karstas daļiņas, neturiet pelnu tvertni tuvu uzliesmojošam materiālam.**
- Krāsns dūmu kanālos savāktie sodrēji un pelni laiku pa laikam jāiztīra caur sodrēju atverēm (▹1.1.).
- Temperatūras plašo svārstību dēļ saunas akmeņi sadrūp lietošanas laikā. Pārkārtojiet akmeņus vismaz reizi gadā vai pat biežāk, ja sauna tiek bieži lietota. Tajā pat laikā izņemiet visus akmeņus no krāsns apakšas un aizstājiet visus sadrupušos akmeņus ar jauniem.
- Ar mitru drāniņu no krāsns notīriet putekļus un netīrumus.

Skurstenis

- Skurstenis jāslauka regulāri, lai nodrošinātu pietiekamu vilkmi.
- Degvielas nepietiekamas sadegšanas un skursteņa neiztīrīšanas dēļ dūmvadā uzkrājušies sodrēji var aizdegties. Darbības, kas jāveic skursteņa aizdegšanās gadījumā:

1. Aizveriet pelnu kasti, krāsns durtiņas un vārstu (ja ir uzstādīts).
2. Sazinieties ar vietējo ugunsdzēsības dienestu.
3. Nemēģiniet uguni apdzēst ar ūdeni.
4. Pēc sodrēju degšanas, pirms nākamās lietošanas reizes skursteņslauķim ir jāpārbauda gan krāns, gan dūmvads.

2.8. Iespējamie bojājumi

Dūmvadā nav vilkmes. Dūmi ienāk saunā.

- Dūmvada savienojumā ir sūces. Cieši noslēdziet savienojumu (▹3.2.2.).
- Ķieģeļu dūmvads ir auksts.
- Ārējs ventilators vai cita ierīce, kas atrodas telpā, ir izraisījusi zemu spiedienu. Pārliecinieties, ka ir pietiekami daudz gaisa, lai to kompensētu.
- Vairāki kamīni tiek izmantoti vienlaicīgi. Pārliecinieties, ka ir pietiekami daudz gaisa, lai to kompensētu.
- Pelnu kaste ir pilna.
- Krāsns dūmu kanāli ir bloķēti (▹2.7.).
- Dūmvada savienojuma caurule ir pārāk dziļi skurstenī (▹3.2.2.)

Sauna neiesilst.

- Sauna attiecībā pret krāsns siltumspēju ir pārāk liela (sk. 1. tabulu).
- Saunā ir pārāk daudz neizolētu sienas virsmu (▹1.).

2.6. Saunos vanduo

Ant akmenų pilamas vanduo turi būti švarus buitinis vanduo. Patikrinkite, ar vandens kokybė yra pakankamai gera, kadangi dėl vandens, kurio sudėtyje yra druskų, kalkių, geležies ar humuso, krosnelė gali surūdyti pirma laiko. Ypač sparčiai krosnelė rūdyja naudojant jūros vandenį. Buitiniam vandeniui taikomi šie kokybės reikalavimai:

- humuso <12 mg/litre
- geležies <0,2 mg/litre
- kalcio <100 mg/litre
- mangano <0,05 mg/litre

Vandeniu šlakstykite tik krosnelės akmenis. Jei vandens užpilsite ant įkaitusio plieno paviršių, tai dėl staigaus temperatūros pokyčio jie gali susiklaipyti.

2.7. Krosnelės priežiūra

Krosnelė

- Prieš kaitinant krosnelę, iš pelenų dėžės visada reikia išberti pelenus, kad degimui reikalingas oras, įleidžiamas pro šią dėžę, atvėsintų pakuros groteles ir pailgintų jų naudojimo trukmę. Pelenams surinkti naudokite metalinę talpą, geriau – pastatomą. **Kadangi išbertuose pelenuose gali būti karštų žarijų, nelaikykite pelenų talpos arti degių medžiagų.**
- Suodžiai ir pelenai iš dūmų kanalų kartkartėmis turi būti pašalinami pro suodžių valymo angas (▹1.1.).
- Dėl didelių temperatūros svyravimų krosnelėje naudojami akmenys ilgainiui suyra. Akmenis krosnelėje perkraukite ne rečiau kaip kartą per metus ar net dažniau, jei sauna naudojama dažnai. Tuo pat metu nuo krosnelės talpyklos dugno pašalinkite akmenų nuoskalas, o suaižėjusius akmenis pakeiskite naujais.
- Dulkes ir nešvarumus nuo krosnelės nušluostykite drėgnu skudurėliu.

Dūmtraukis

- Dūmtraukį reikia nuolat valyti, kad jame visada būtų gera trauka.
- Dėl nevisiškai sudegusio kuro ir prastai valomo dūmtraukio jame nusėdę suodžiai gali užsidegti. Dūmtraukiui užsidegus, imkitės šių veiksmų:

1. Uždarykite pelenų dėžę, krosnelės duris ir dūmtraukio sklendę (jei ji įrengta).
2. Susisiekite su vietine priešgaisrine tarnyba.
3. Nebandykite liepsnos gesinti vandeniu.
4. Jei buvo užsidegę suodžiai, prieš naudojimą krosnelę ir dūmtraukį turi patikrinti kaminkrėtys.

2.8. Galimi gedimai

Dūmtraukyje nėra traukos. Dūmai skverbiasi į sauną.

- Nuotėkis iš dūmtraukio jungties. Užsandarinkite jungtį (▹3.2.2.).
- Mūrinis dūmtraukis yra šaltas.
- Patalpoje yra mažas slėgis, kurio priežastis – ištraukiamasis ventiliatorius ar kitas prietaisas. Pasirūpinkite, kad į patalpą patektų pakankamai oro.
- Vienu metu naudojami keli židiniai. Pasirūpinkite, kad į patalpą patektų pakankamai oro.
- Pilna pelenų dėžė.
- Užsikimšę krosnelės dūmtakiai (▹2.7.).
- Krosnelės prijungimo atvamzdis per giliai įlindęs į dūmtraukį (▹3.2.2).

Sauna neįkaista.

- Sauna yra per didelė, palyginti su krosnelės kaitinimo galia (žr. 1 lentelę).

- Degmateriāls ir mitrs, vai tā kvalitāte citā ziņā ir zema (▷2.3.).
- Dūmvadam nav labas vilkmes.
- Krāsns dūmu kanāli ir bloķēti (▷2.7.).

Krāsns akmeņi neuzsilst.

- Sauna attiecībā pret krāsns siltumspēju ir pārāk liela (▷1.).
- Dūmvadam nav labas vilkmes.
- Degmateriāls ir mitrs, vai tā kvalitāte citā ziņā ir zema (▷2.3.).
- Krāsns dūmu kanāli ir bloķēti (▷2.7.).
- Pārbaudiet saunas akmeņu novietojumu (▷2.4.). Noņemiet no akmeņiem paredzētās vietas akmeņu šķembas un akmeņus, kas mazāki par 10 cm diametrā. Nomainiet sadrupušos akmeņus ar lieliem un veseliem akmeņiem.

Krāsns rada smakas.

- Skatīt sadaļu 2.2.
- Karsta krāsns var pastiprināt gaisā esošās smaržas, kuras tomēr neizdala sauna vai pati krāsns. Piemēri: krāsa, līme, eļļa, garšvielas.

Pirtī esošās koka virsmas kļūst tumšākas

- Tas ir gluži normāli, ja pirts telpā uzstādītās koka virsmas ar laiku kļūst tumšākas. Dēļi var kļūt tumšāki, jo tos ietekmē saules gaisma, karstums no krāsns, sienas apstrādātas ar aizsargvielām (aizsargvielas, kam ir slikta karstumizturība), sīkas pirts akmeņu daļiņas, kas pārvietojušās līdz ar gaisa plūsmu un dūmi, kas iekļūst saunā, piemēram, pievienojot malku.

- Saunoje yra daug neizoliuotų sienų paviršių (▷1.).
- Kuras yra drėgnas arba prasta jo kokybė (▷2.3.).
- Dūmtraukyje nepakanka traukos.
- Užsikimšę krosnelės dūmtakiai (▷2.7.).

Krosnelės akmenys neįkaista.

- Pirtis yra per maža, palyginti su krosnelės kaitinimo galia (▷1.).
- Dūmtraukyje nepakanka traukos.
- Kuras yra drėgnas arba prasta jo kokybė (▷2.3.).
- Užsikimšę krosnelės dūmtakiai (▷2.7.).
- Patikrinkite akmenų įkrovą (▷2.4.). Pašalinkite iš krosnelės talpyklos akmenų atplaišas bei akmenis, kurių skersmuo yra mažesnis už 10 cm. Suaižėjusius akmenis pakeiskite stambesniais, nepažeistais.

Krosnelė skleidžia nemalonius kvapus.

- Žiūr. 2.2. skyrelį.
- Įkaitusi krosnelė gali sustiprinti ore tvyrančius nemalonius kvapus, kuriuos skleidžia ne sauna ar pati krosnelė , o, pavyzdžiui, dažai, klijai, alyva, medienos apdorojimo medžiagos.

Mediniai saunos paviršiai tamsėja

- Visiškai normalu, kad mediniai saunos paviršiai ilgainiui patamsėja. Šį patamsėjimą gali paspartinti saulės šviesa, krosnelės skleidžiamas karštis, medienos impregnantai (jie mažai atsparūs karščiui), smulkios dalelės, atsiskiriančios nuo krosnelės akmenų ir kylančios į viršų su oro srautu ir į sauną patekę dūmai, pavyzdžiui, dedant į krosnelę malkas.

3. MONTĀŽAS INSTRUKCIJA

3.1. Pirms uzstādīšanas

Pirms krāsns uzstādīšanas pārliecinieties, ka tiek izpildītas visas droša attāluma prasības. Tuvāk par noteikto drošo attālumu no krāsns nedrīkst atrasties elektriskas ierīces, vadi vai viegli uzliesmojoši materiāli.

- Uzstādot ierīci, jāievēro visi vietējie noteikumi, tostarp arī tie, kas attiecas uz valsts un Eiropas standartiem.
- Krāsns nav piemērota uzstādīšanai kopējā dūmvadu sistēmā.
- Vietējās ugunsdrošības iestādes, kas atbildīgas par uzstādīšanas apstiprināšanu, var nodrošināt sīkāku informāciju par uguns drošības noteikumiem.

3.1.1. Karsētavas ventilācija

Pirts telpas ventilācija ir jānodrošina šādi:

Gravitācijas ventilācija (4. zīm.)

A. Svaiga gaisa ievadei jābūt tuvu grīdai, netālu no krāsns, un
B. tā izvadei jābūt no krāsns, cik tālu vien tas ir iespējams, un tuvu jumtam. Pati krāsns gaisu cirkulē efektīvi; izvades nolūks, galvenokārt, ir noņemt mitrumu saunā pēc mazgāšanās.

Mehāniskā ventilācija (5. zīm.)

A. Svaiga gaisa ievadei jābūt aptuveni 500 mm virs krāsns, un
B. izvadei jāatrodas tuvu grīdai, piemēram, zem sola.

3. INSTALIAVIMO INSTRUKCIJOS

3.1. Prieš instaliavimą

Prieš instaliuodami krosnelę patikrinkite, ar įvykdyti visi reikalavimai dėl saugių atstumų. Aplink krosnelę arčiau nei saugus atstumas neturi būti elektrinių prietaisų, laidų ar lengvai užsiliepsnojančių medžiagų.

- Instaliuojant krosnelę, būtina laikytis visų vietos reglamentų, o taip pat nacionalinių ir Europos standartų reikalavimų.
- Krosnelės negalima prijungti prie bendros dūmtraukių sistemos.
- Išsamesnę informaciją apie priešgaisrinės saugos reikalavimus gali suteikti vietinė priešgaisrinė tarnyba, atsakinga už įrenginių tinkamumo patvirtinimą.

3.1.1. Saunos vėdinimas

Saunos vėdinimas turi būti įrengtas taip:

Natūralioji ištraukiamoji ventiliacija (4 pav.)

A. Šviežio oro anga turi būti įrengta arti grindų šalia krosnelės, o
B. išleidimo anga – kuo toliau nuo krosnelės ir šalia lubų. Pati krosnelė sukelia spartų oro judėjimą. Oro išleidimo anga daugiausia skirta pašalinti drėgmę iš saunos po kaitinimosi.

Mechaninė ištraukiamoji ventiliacija (5 pav.)

A. Šviežio oro įleidimo anga turi būti įrengta maždaug 500 mm aukštyje virš krosnelės, o
B. išleidimo anga – arti grindų, pavyzdžiui, po suoleliu.

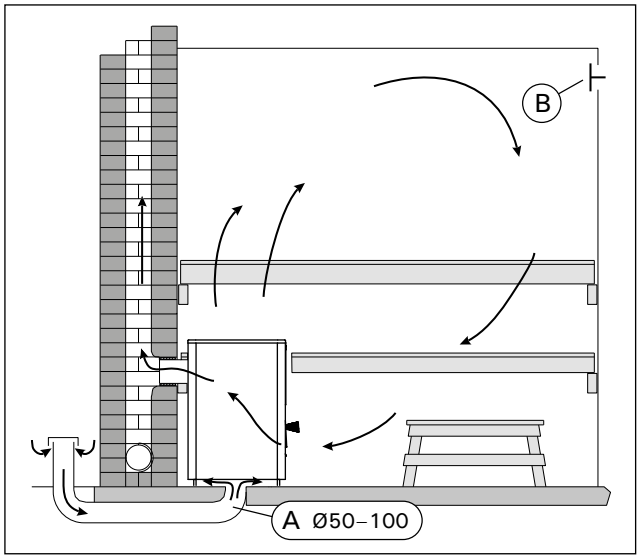

4. zīm. Gravitācijas ventilācija
4 pav. Natūralioji ištraukiamoji ventiliacija

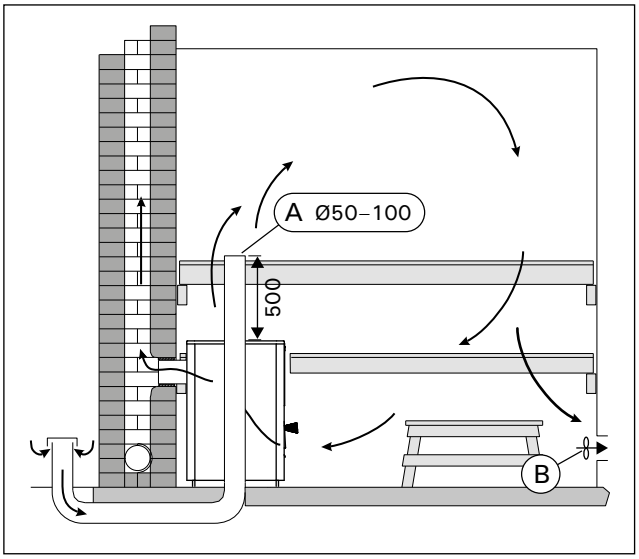

5. zīm. Mehāniskā ventilācija
5 pav. Mechaninė ištraukiamoji ventiliacija

3.1.2. Grīdas aizsardzība

6. zīm.

A. Betona grīda bez flīzēm. Krāsni var uzstādīt uz betona grīdas, neveicot īpašus drošības pasākumus, ja betons ir vismaz 60 mm biezs. Pārliecinieties, ka zem betona lējuma zem krāsns nav vadu vai ūdens cauruļu.

B. Flīžu grīda. Zem flīzēm izmantotās grīdas līmes un apmetums, kā arī ūdensnecaurlaidīgie materiāli nav izturīgi pret krāsns izdalīto siltumu. Aizsargājiet grīdu ar Harvia aizsargplāksni vai līdzīgu siltuma radiācijas aizsardzību.

C. No viegli uzliesmojoša materiāla gatavota grīda. Pārklājiet grīdu ar „Harvia" aizsargplāksni (▹3.4.). Ja grīda krāsns durvju priekšā ir izgatavota no uzliesmojoša materiāla, aizsargājiet grīdu, uzstādot neuzliesmojošu materiālu.

Krāsns ir jāuzstāda uz grīdas ar atbilstošu nestspēju. Ja esošā grīda neatbilst šiem priekšnoteikumiem, jāveic atbilstoši pasākumi (piem., jāieklāj slodzi sadaloša plāksne).

Pelni, akmens daļiņas un metāla plēksnes, kas nokrīt no krāsns, nosmērēs gaišas krāsas grīdas materiālus. Izmantojiet no tumšiem materiāliem un tumšas salaiduma javas gatavotus grīdas pārklājumus.

3.1.2. Grindų apsauga

6 pav.

A. Betoninės grindys be plytelių. Jei betono sluoksnio storis ne mažesnis kaip 60 mm, tai krosnelę galima statyti tiesiog ant betoninių grindų, nesiimant specialių saugos priemonių. Patikrinkite, ar po krosnele išlietame betone nėra laidų ar vandens vamzdžių.

B. Plytelių grindys. Plytelių klijai, glaistai ir hidroizoliacinės medžiagos, naudojamos po plytelėmis, nėra atsparios krosnelės skleidžiamam karščiui. Grindims apsaugoti naudokite „Harvia" apsauginį padą (WX018) arba panašią apsaugą nuo karščio.

C. Grindys, įrengtos iš degios medžiagos. Grindims apsaugoti naudokite „Harvia" apsauginį pagrindą (▹3.4.). Jei grindys priekinėje krosnelės dalyje yra pagamintos iš degios medžiagos, sumontuokite grindų apsaugą, pagamintą iš nedegios medžiagos.

Krosnelė turi būti statoma ant grindų, galinčių išlaikyti atitinkamą apkrovą. Jei esamos grindys neatitinka šios sąlygos, jai pasiekti reikia imtis atitinkamų priemonių (pvz., padėti apkrovą paskirstančią plokštę).

Šviesi grindų danga taps purvina nuo pelenų, akmenų dalelių ir metalo nuodegų, išbirusių iš krosnelės. Grindų dangai naudokite tamsesnes medžiagas ir tamsų sandūrų glaistą.

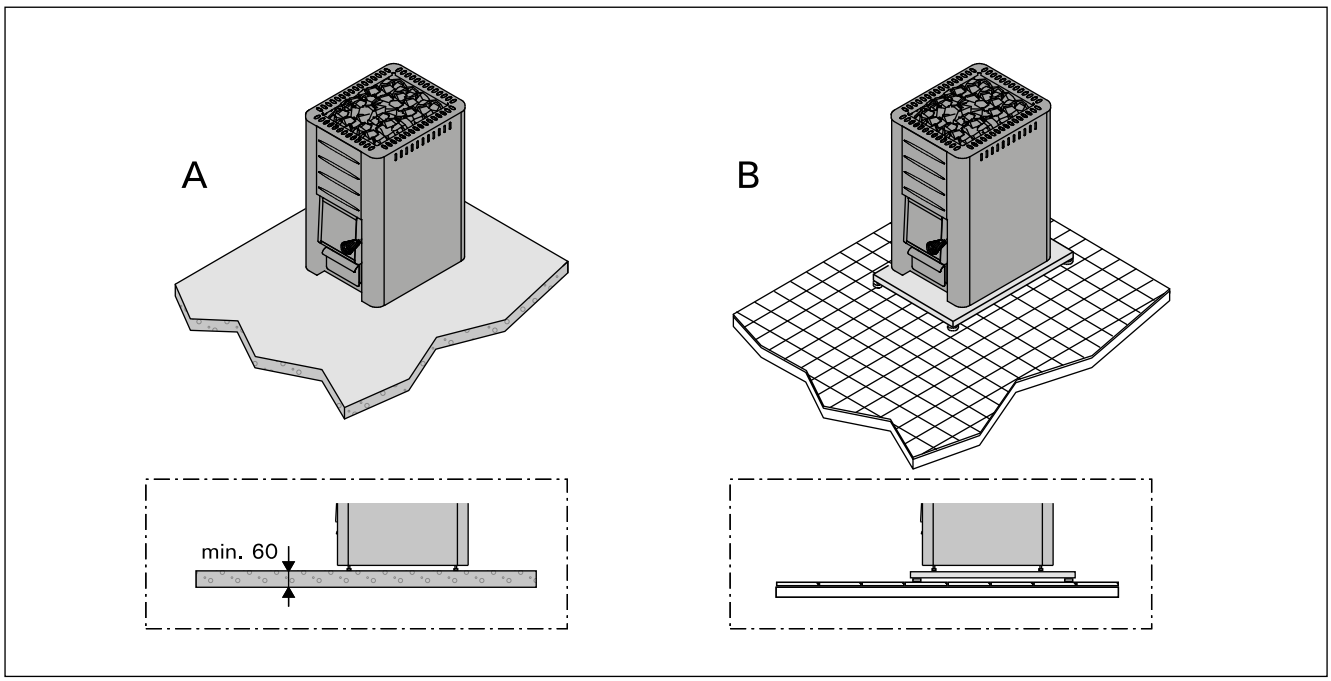

6. zīm. Grīdas aizsardzība (visi izmēri norādīti milimetros)
6 pav. Grindų apsauga (visi matmenys - milimetrais)

3.1.3. Droši attālumi

7. zīm. un 8. zīm.

A. Jumts. Minimālais drošais attālums starp krāsni un jumtu (A).

B. Koka sienas un platforma. Minimālais drošais attālums līdz viegli uzliesmojošiem materiāliem: abos sānos (B), aiz krāsns (C), priekšpusē (D).

C. Mūra sienas (E). Atstājiet 50 mm starp krāsni un sienu, nodrošinot to, ka gaiss var cirkulēt no krāsns uz priekšu un uz vienu pusi. Ja krāsns ir uzstādīta sienas iedobumā, atstājiet 100 mm starp krāsni un sānu sienām.

3.1.3. Saugūs atstumai

7 pav. ir 8 pav.

A. Lubos. Minimalus saugus atstumas tarp krosnelės ir lubų (A).

B. Medinės sienos ir suolai. Minimalus saugus atstumas iki degiųjų medžiagų: abiejose pusėse (B), už krosnelės (C), priešais (D).

C. Mūrinės sienos (E). Palikite 50 mm tarpą tarp krosnelės ir sienų, su sąlyga, kad oras galės cirkuliuoti prieš krosnelę ir į vieną šoną nuo jos. Jei krosnelė įrengta sienos nišoje, palikite 100 mm tarpą tarp krosnelės ir galinės bei šoninių sienų.

	A min.	B min.	C min.	D min.
M1, M2, M3/SL, Classic 140	1200	250	300	300
20 Pro, 20 SL/Duo, 20 ES Pro/S, 20 Boiler, 20 SL Boiler, Premium/VS, Classic 220/Duo, 20 RS/LS Pro	1300	300	300	300
26 Pro, Classic 280	1280	375	375	375
36, 36 Duo	1250	500	500	500
Linear 16, 16	1300	300	350	400
Linear 22, 22, Linear 22 RS/LS/ES	1265	400	380	500
Linear 28	1380	400	400	500

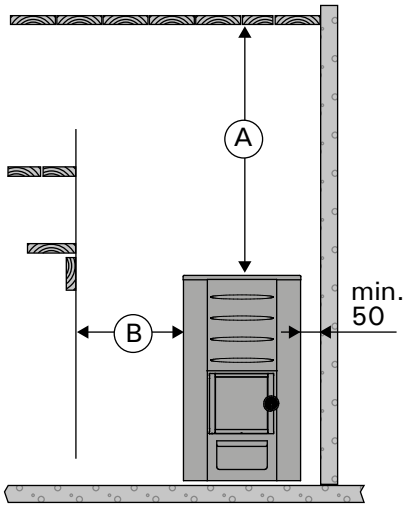

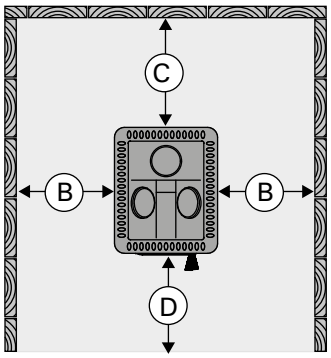

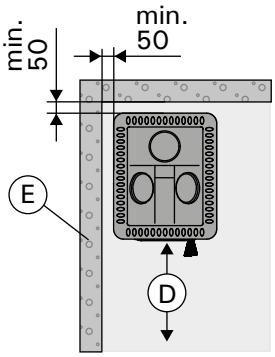

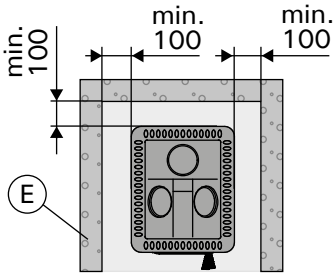

7. zīm. Droši attālumi (visi izmēri norādīti milimetros)
7 pav. Saugūs atstumai (visi matmenys - milimetrais)

WX017	B min.
M1, M2, M3/SL, 20 Pro, 20 SL/Duo, 20 ES Pro/S, 20 Boiler, 20 SL Boiler, Premium, Classic 140/SL, Classic 220/Duo	300
26 Pro, Classic 280	375
Linear 16, 16	300
Linear 22/28, Linear 22 ES, 22	400

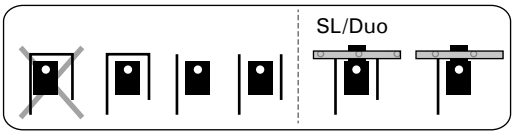

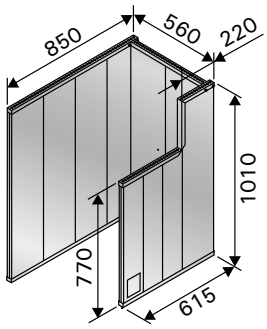

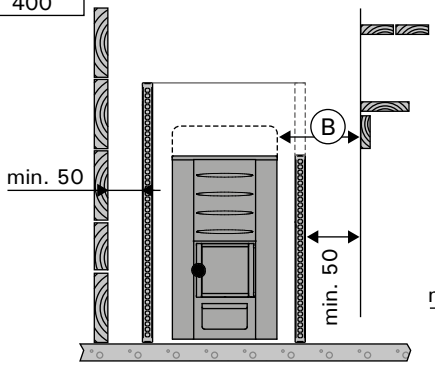

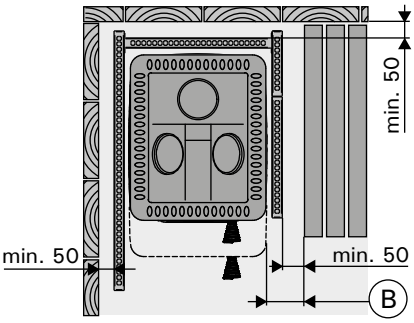

		B min.	C min.	D min.	F
WL400/WL450	M1, M2, M3/SL	50	50	300	30
WL500/WL550	20 Pro/SL/Duo 20 Boiler, 20 SL Boiler	62	62	422	30
WL600/WL650	20 ES Pro/S				
WL700/WL750	26 Pro	73	73	526	30
WL800/WL850	36, 36 Duo	90	90	700	30
WL500/WL590	20 RS/LS Pro	62	62	422	30
WL425/WL475	Linear 16, 16	30	30	400	32
WL525/WL575	Linear 22, 22	70	70	500	40
WL525/WL585	Linear 22 RS/LS				
WL530/WL580	Linear 22 ES				
WL725/WL775	Linear 28				

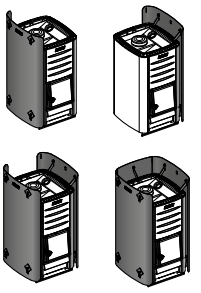

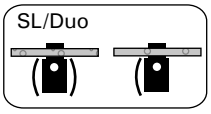

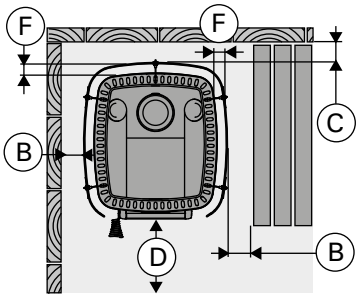

8. zīm. Drošais attālums ar aizsargapšuvumiem (visi izmēri norādīti milimetros)
8 pav. Saugūs atstumai nuo apsauginių skydų (visi matmenys - milimetrais)

3.2. Krāsns uzstādīšana

3.2.1. Regulējamas kājiņas (izņemot modeļiem M1/M2/M3/M3 SL/Linear 16/16)

Regulējamās kājiņas ļauj uzstādīt krāsni stingri uz slīpas grīdas. Regulēšanas apgabals ir 0–30 mm. Atskrūvējiet regulējamās kājiņas līdz tādai pakāpei, kas ļauj tās regulēt, izmantojot uzgriežņu atslēgu (17 mm), kad krāsns atrodas pareizā pozīcijā.

Ja krāsns tiek pārvietota pa grīdu, regulējamās kājiņas var saskrāpēt grīdas virsmu.

3.2.2. Krāsns pievienošana mūra skurstenim

Dūmvada savienojumam izveidojiet atveri ugunsdrošā sienā. Ņemiet vērā, ka atverei jāatrodas pareizā augstumā, ja plānojat izmantot, piemēram, aizsargplāksni. Atverei jābūt nedaudz lielākam nekā dūmvada savienošanas caurulei. Piemērota atstarpe ap savienojuma cauruli ir aptuveni 10 mm. Ieteicams noapaļot dūmvada atveres iekšējos stūrus, lai nodrošinātu to, ka sadegšanas gāzes var brīvi plūst uz dūmvadu. Ir pieejami papildu piederumi, lai uzstādīšanu padarītu vieglāku (▷3.4.).

M1, M2, M3/SL, 20 Pro/SL, 20 ES Pro/S, 20 Boiler/SL, Classic 140/220/280, Premium/VS, 20 RS/LS Pro, Linear 16/22/28, Linear 22 RS/LS/ES, 16/22: Krāsns pievienošana mūra dūmvadam caur aizmugurējā savienojuma atveri (9. zīm.)

1. Nolieciet lūkas vāku uz leju. (M1/M2/M3, Classic 140/220/280, Premium/Premium VS, Linear 16, 16). Dūmvada savienojuma cauruli pievienojiet aizmugurējā savienojuma atverei. Nodrošiniet to, ka caurule cieši iederas vietā.
2. Iestumiet krāsni vietā. Neiestumiet dūmvada savienojuma cauruli pārāk tālu dūmvadā. Ja nepieciešams, saīsiniet cauruli.
3. Cieši noslēdziet dūmvada savienojuma cauruli pie atveres ugunsdrošajā sienā, piemēram, izmantojot ugunsdrošu minerālvati. Pārliecinieties, ka dūmvada savienojums ir cieši noslēgts. Ja nepieciešams, pievienojiet vairāk ugunsdrošas minerālvates.

3.2. Krosnelės instaliavimas

3.2.1. Reguliuojamos kojelės (išskyrus krosnelių modelius M1/M2/M3/M3 SL/Linear 16/16)

Reguliuojamos kojelės įgalina patikimai ir lygiai pastatyti krosnelę ant nuožulnių grindų. Reguliavimo ribos yra 0–30 mm. Kojeles atsukite tiek, kad, pastatę krosnelę į reikiamą vietą, jas galėtumėte sureguliuoti veržliarakčiu (17 mm).

Stumiant krosnelę grindimis, reguliuojamos kojelės gali subraižyti grindų paviršių.

3.2.2. Krosnelės prijungimas prie mūrinio kamino

Ugniai atsparioje kamino sienoje įrenkite angą dūmtraukiui prijungti. Tinkamai įvertinkite angos aukštį, jei ketinate naudoti, pavyzdžiui, apsauginį padą. Anga turi būti šiek tiek didesnė už krosnelės prijungimo atvamzdį. Tinkamas tarpas aplink prijungimo atvamzdį – apytiksliai 10 mm. Patartina suapvalinti kamino angos vidinius kampus, kad degimo produktai galėtų nekliudomai tekėti į dūmtraukį. Instaliavimui palengvinti galima įsigyti papildomų reikmenų (▷3.4.).

M1, M2, M3/SL, 20 Pro/SL, 20 ES Pro/S, 20 Boiler/SL, Classic 140/220/280, Premium/VS, 20 RS/LS Pro, Linear 16/22/28, Linear 22 RS/LS/ES, 16/22: Krosnelės prijungimas prie mūrinio kamino per galinę prijungimo angą (9 pav.)

1. Atidenkite krosnelės galinę prijungimo angą. (M1/M2/M3, Classic 140/220/280, Premium/Premium VS, Linear 16, 16). Krosnelės prijungimo atvamzdį įkiškite į galinę prijungimo angą. Patikrinkite, ar vamzdis įkištas tvirtai.
2. Krosnelę nustumkite į jai numatytą vietą. Prijungimo atvamzdžio neįstumkite per giliai į dūmtraukį. Jei reikia, vamzdį patrumpinkite.
3. Tarpelį tarp prijungimo atvamzdžio ir kamino angos užsandarinkite, pavyzdžiui, kamšalu iš ugniai atsparios mineralinės vatos. Patikrinkite, ar dūmtraukio jungtis tinkamai užsandarinta. Jei reikia, prikimškite daugiau ugniai atsparios mineralinės vatos.

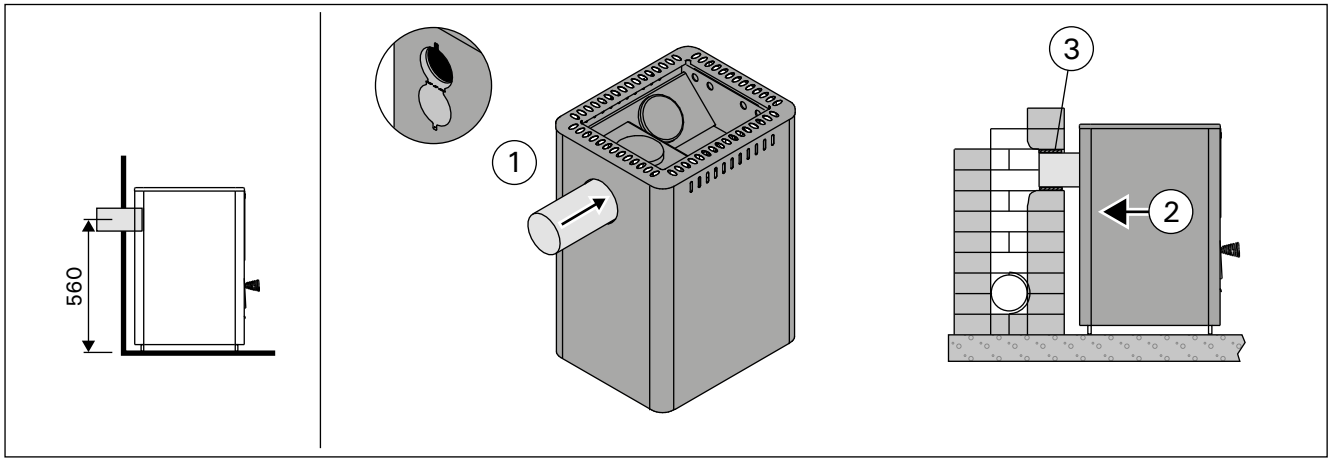

9. zīm. ***Krāsns pievienošana mūra dūmvadam caur aizmugurējā savienojuma atveri (visi izmēri norādīti milimetros)***

9 pav. ***Krosnelės prijungimas prie mūrinio kamino per galinę prijungimo angą (visi matmenys - milimetrais)***

Krāsns pievienošana mūra dūmvadam caur augšējā savienojuma atveri (10. zīm.)

Jums būs nepieciešama leņķī (45° vai 90°) liekta dūmvada truba augšējam savienojumam (▹3.4.)

1. Nolieciet lūkas vāku uz leju (M1/M2/M3, Classic 140/220/280, Premium/Premium VS, Linear 16, 16). Izlieciet ietvaru ar skrūvgriezi.
2. Pārvietojiet bloķējošo aizbāzni no augšējā savienojuma atveres uz apakšējā savienojuma atveri.
3. Izlieciet ietvaru ar skrūvgriezi. Pagrieziet lūkas vāku atpakaļ un noslēdziet to attiecīgajā vietā ar skrūvi (M1/M2/M3, Classic 140/220/280, Premium/Premium VS, Linear 16, 16).
4. Piestipriniet dūmvada trubu augšējā savienojuma atverei. Nodrošiniet to, ka caurule cieši iederas vietā.
5. Iestumiet krāsni vietā. Neiestumiet dūmvada savienojuma cauruli pārāk tālu dūmvadā. Ja nepieciešams, saīsiniet cauruli.
6. Cieši noslēdziet dūmvada savienojuma cauruli pie atveres ugunsdrošajā sienā, piemēram, izmantojot ugunsdrošu minerālvati. Pārliecinieties, ka dūmvada savienojums ir cieši noslēgts. Ja nepieciešams, pievienojiet vairāk ugunsdrošas minerālvates.

Krosnelės prijungimas prie mūrinio kamino per viršutinę prijungimo angą (10 pav.)

Prijungimui prie viršutinės angos jums reikės alkūninio dūmtakio (45 arba 90°; ▹3.4.).

1. Atidenkite galinę prijungimo angą (M1/M2/M3, Classic 140/220/280, Premium/Premium VS, Linear 16, 16). Laikiklį palenkite atsuktuvu.
2. Nuimkite gaubtelį nuo viršutinės prijungimo angos ir užmaukite jį ant galinės prijungimo angos.
3. Laikiklį palenkite atsuktuvu. Pasukite dangtelį aukštyn ir įtvirtinkite jį šioje padėtyje sraigtu. (M1/M2/M3, Classic 140/220/280, Premium/Premium VS, Linear 16, 16)
4. Krosnelės prijungimo atvamzdį prijunkite prie viršutinės prijungimo angos. Patikrinkite, ar vamzdis įkištas tvirtai.
5. Krosnelę nustumkite į jai numatytą vietą. Prijungimo atvamzdžio neįstumkite per giliai į dūmtraukį. Jei reikia, vamzdį patrumpinkite.
6. Tarpelį tarp prijungimo atvamzdžio ir kamino angos užsandarinkite, pavyzdžiui, kamšalu iš ugniai atsparios mineralinės vatos. Patikrinkite, ar dūmtraukio jungtis tinkamai užsandarinta. Jei reikia, prikimškite daugiau ugniai atsparios mineralinės vatos.

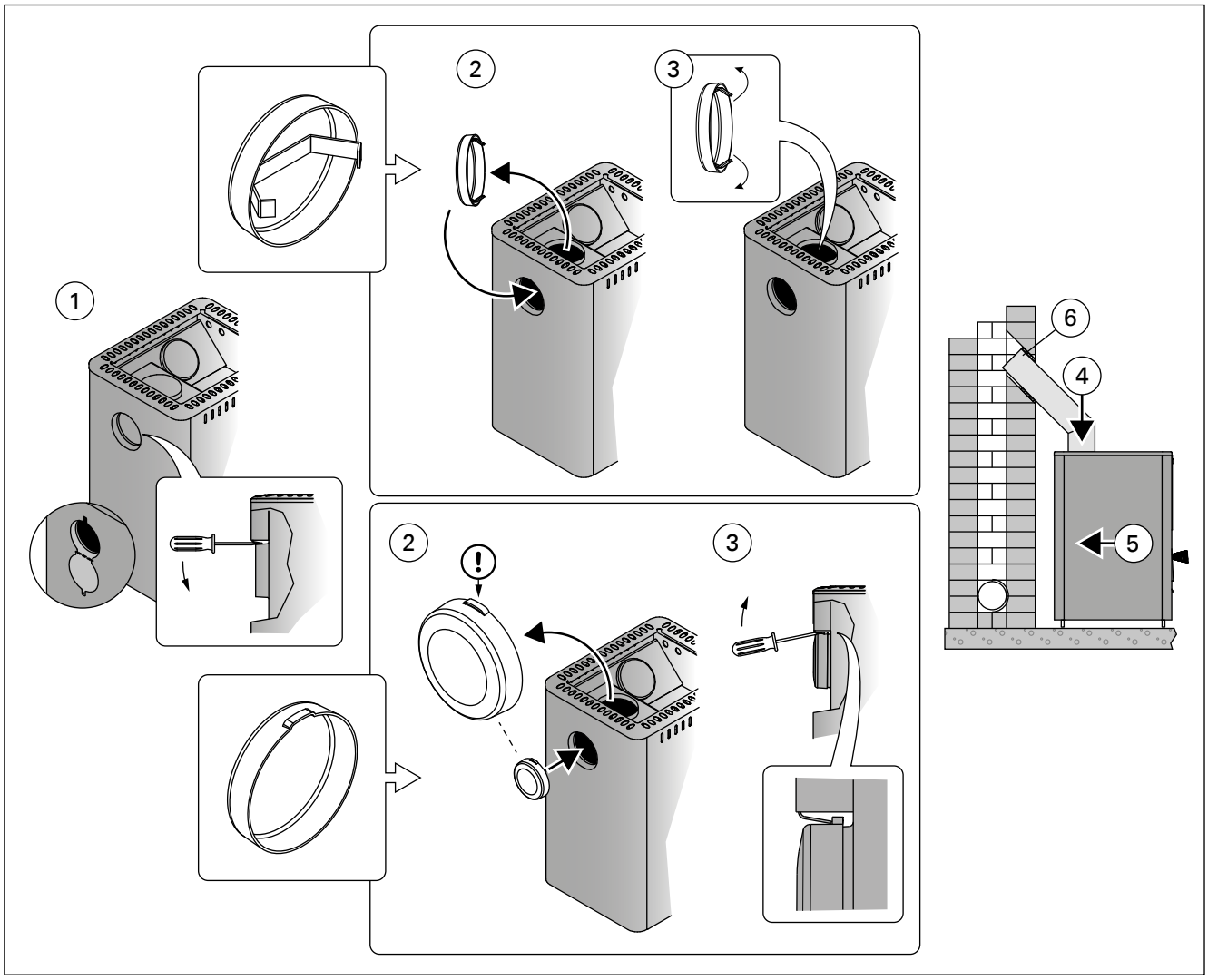

10. zīm. Krāsns pievienošana mūra dūmvadam caur augšējā savienojuma atveri (visi izmēri norādīti milimetros)
10 pav. Krosnelės prijungimas prie mūrinio kamino per viršutinę prijungimo angą (visi matmenys - milimetrais)

3.2.3. Krāsns pievienošana „Harvia” metāla skurstenim

Ar CE apzīmēto „Harvia” metāla skursteni var izmantot, lai likvidētu sadegšanas gāzes. Tā dūmvada trubas ir gatavotas no nerūsējošā tērauda, un skurstenis ir izolēts ugunsdrošībai. Skurstenim ir apaļš šķērsgriezums. Dūmvada trubas diametrs ir 115 mm, un ārējais ietvars ir 220 mm. 11. zīm.

1. Nolieciet lūkas vāku uz leju. (M1/M2/M3, Classic 140/220/280, Premium/Premium VS, Linear 16, 16). Izlieciet ietvaru ar skrūvgriezi.
2. Pārvietojiet bloķējošo aizbāzni no augšējā savienojuma atveres uz apakšējā savienojuma atveri.
3. Izlieciet ietvaru ar skrūvgriezi. Pagrieziet lūkas vāku atpakaļ un noslēdziet to attiecīgajā vietā ar skrūvi (M1/M2/M3, Classic 140/220/280, Premium/Premium VS, Linear 16, 16).
4. Savienojiet metāla dūmvada trubu ar krāsns augšējā savienojuma atveri. Nodrošiniet to, ka caurule cieši iederas vietā. Sīkāku instrukciju skatīt metāla skursteņa uzstādīšanas instrukcijā!

Ja apkārt krāsnij tiek izmantots aizsargpārklājums, skursteņa izolācijai jāsākas no tā paša līmeņa, kur aizsargpārklājuma augšējā virsma, vai zem tās.

3.2.3. Krosnelės prijungimas prie „Harvia“ plieninio kamino

Degimo produktams šalinti galima panaudoti CE ženklu paženklintą „Harvia“ plieninį kaminą. Jo dūmtakiai yra pagaminti iš nerūdijančiojo plieno, o kaminas izoliuotas priešgaisrinės saugos sumetimais. Kaminas yra apskrito skerspjūvio. Dūmtakio skersmuo yra 115 mm, o išorinio apvalkalo – 220 mm. 11 pav.

1. Atidenkite galinę prijungimo angą. (M1/M2/M3, Classic 140/220/280, Premium/Premium VS, Linear 16, 16). Laikiklį palenkite atsuktuvu.
2. Nuimkite gaubtelį nuo viršutinės prijungimo angos ir užmaukite jį ant galinės prijungimo angos.
3. Laikiklį palenkite atsuktuvu. Pasukite dangtelį aukštyn ir įtvirtinkite jį šioje padėtyje sraigtu (M1/M2/M3, Classic 140/220/280, Premium/Premium VS, Linear 16, 16).
4. Įkiškite plieninio kamino dūmtraukio vamzdį į krosnelės viršutinę prijungimo angą. Patikrinkite, ar vamzdis įkištas tvirtai. Vadovaukitės išsamiais nurodymais, pateikiamais plieninio kamino instaliavimo instrukcijoje !

Jei aplink krosnelę yra įrengtas apsauginis skydas, plieninio kamino izoliacija turi prasidėti sulig apsauginio skydo viršumi arba žemiau.

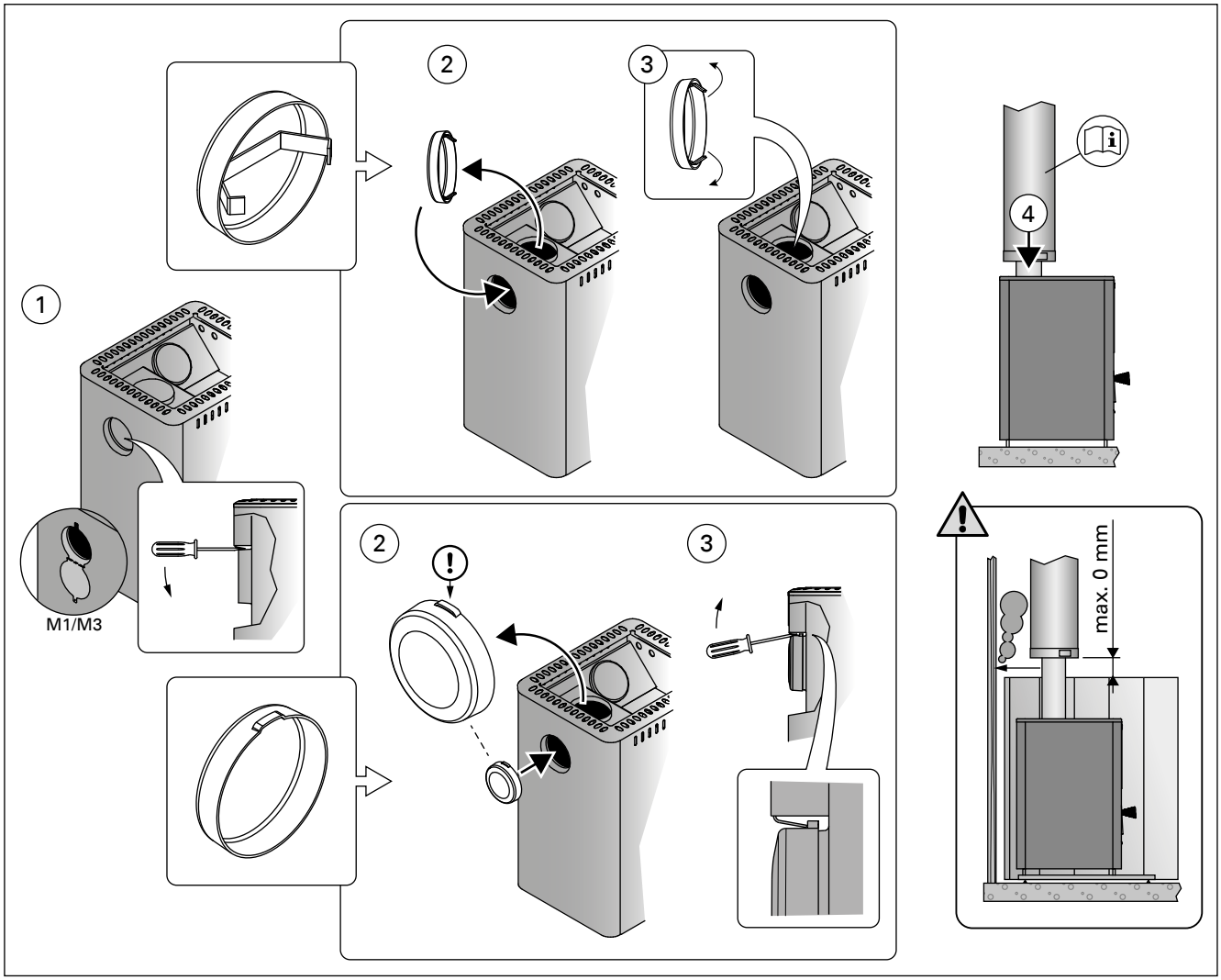

11. zīm. Krāsns pievienošana „Harvia” metāla (visi izmēri norādīti milimetros)
11 pav. Krosnelės prijungimas prie „Harvia” plieninio kamino (visi matmenys - milimetrais)

3.3. Kurināšanas kameras durvju pieslēguma virziena maiņa

Kurināšanas kameras durvis var uzstādīt tā, lai tās vērtos vai nu pa labi, vai nu pa kreisi. Skatīt 12. zīm.

3.3. Pakuros durelių atidarymo krypties keitimas

Pakuros dureles galima sumontuoti taip, kad jos atsidarytų į dešinę arba į kairę. Žiūr. 12 pav.

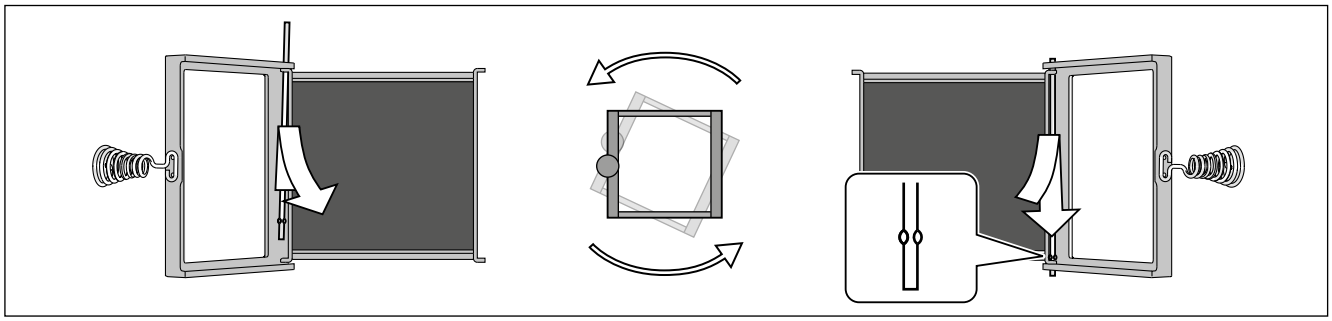

12. zīm. Kurināģanas kameras durvju pieslēguma virziena maiņa (visi izmēri norādīti milimetros)
12 pav. Pakuros durelių atidarymo krypties keitimas (visi matmenys - milimetrais)

3.4. Piederumi

A. „Harvia” metāla skurstenis WHP1500. ▷3.2.3.

B. Ūdens sildītājs VL22l. Uzstādīts augšējā savienojuma atveres augšpusē. Dūmvada truba, kas iet caur rezervuāru, kalpo kā siena ūdens rezervuāram. Kad tiek izmantots aizsargapšuvums vai cita veida aizsardzība, kas nav pietiekami, lai pasargātu viegli uzliesmojošus materiālus apkārt krāsnij no siltuma izstarojuma no trubas, kas atrodas starp ūdens sildītāju un dūmvadu, apkārt trubai ir jāuzstāda izstarojuma pārsegs.

C. Izstarojuma pārsegs WZ020130. Uzstādīts apkārt dūmvada trubai. Drošs attālums no neaizsargāta dūmvada trubas viegli uzliesmojošiem materiāliem ir 500 mm. Ja tiek izmantots izstarojuma pārsegs, drošs attālums ir 250 mm.

D. „Harvia” aizsargapšuvums WX017. Sk. 8. attēlu.

E. „Harvia” aizsargapšuvums WL400–WL775. Sk. 8. attēlu.

F. „Harvia” aizsargplāksne WX018, WL100. (Nav izmantojama modeļiem 20 RS/LS Pro, 36, 36 Duo, Premium VS, Linear 22 RS/LS).

G. „Harvia” aizsargplāksne WL110 (Nav izmantojama modeļiem 20 ES Pro/S, Linear 22 ES).

H. Leņķī liekta dūmvada truba. Dažādi modeļi.

I. Caurvadošs flancis dūmvada trubai WZ020115. Pārklāj dūmvada atveres un izolācijas malas sienā. Izgatavots no nerūsējoša tērauda. Sastāv no divām daļām, lai padarītu to izmantojamu ar dažādiem slīpiem dūmvadiem.

J. Mūrējuma savienotājs WZ011115. Pievienots dūmvada atverei, nav nepieciešamas citas izolācijas. Iekšpusei jau ir izolācija.

3.4. Papildomi reikmenys

A. „Harvia” plieninis kaminas WHP1500. ▷3.2.3.

B. Vandens šildytuvas VL22l. Montuojamas ant viršutinės prijungimo angos. Dūmtakis, kuris eina pro šildytuvą, atlieka vandens talpyklos šilumokaičio sienelės funkciją. Kai naudojamas apsauginis skydas ar kitokia apsaugos priemonė, kurie nėra pakankamo aukščio, kad apsaugotų aplink krosnelę esančias degias medžiagas nuo kaitros, kurią skleidžia tarp vandens šildytuvo ir izoliuotos kamino dalies sumontuotas dūmtakis, tuomet aplink dūmtakį turite įtaisyti apvalkalą apsaugai nuo karščio.

C. Apvalkalas apsaugai nuo karščio WZ020130. Juo apgaubiamas neizoliuotas dūmtakis. Saugus atstumas tarp degių medžiagų ir neizoliuoto dūmtakio yra 500 mm. Kai naudojamas apsauginis apvalkalas, saugus atstumas yra 250 mm.

D. „Harvia” apsauginis skydas WX017. Žiūr. 8 pav.

E. „Harvia” apsauginis skydas WL400–WL775. Žiūr. 8 pav.

F. „Harvia” apsauginis padas WX018, WL100. (20 RS/LS Pro, 36, 36 Duo, Premium VS, Linear 22 RS/LS).

G. „Harvia” apsauginis padas WL110 (netinka 20 ES Pro/S, Linear 22 ES modelio krosnelėms).

H. Alkūninis dūmtakis. Galimi keli skirtingi modeliai.

I. Dūmtakio įvado dangtelis WZ020115. Dengia kamino angos kraštus ir sandarinimo kamšalą. Pagamintas iš nerūdijančiojo plieno. Susideda iš dviejų dalių, kad jį būtų galima naudoti su skirtingo nuolydžio dūmtakiais.

J. Mūrinio mova WZ011115. Instaliuojama kamino angoje. Kitų sandariklių nereikia, nes movos vidinėje pusėje jau yra sandariklis.

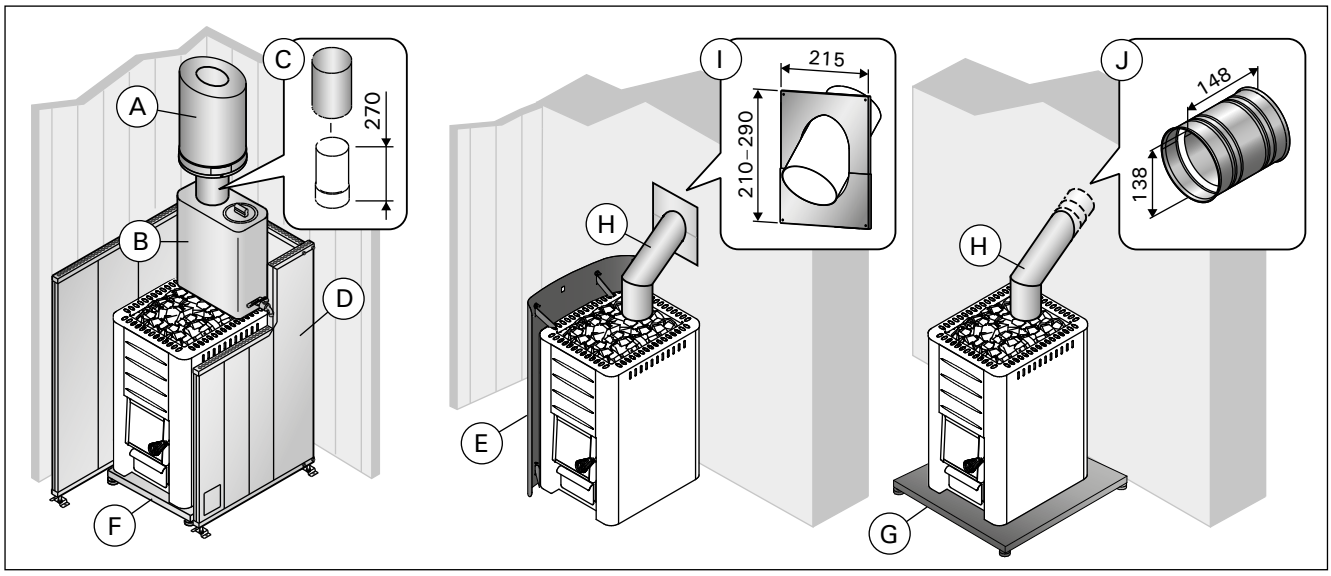

13. zīm. Piederumi (visi izmēri norādīti milimetros)
13 pav. Papildomi reikmenys (visi matmenys - milimetrais)

S/N: | | | | | | | |

Norakstiet no kartona kārbas krāsns sērijas numuru un lietošanas pamācību glabājiet kopā ar mājas dokumentiem.
Įrašykite pakuotės kortelėje nurodytą krosnelės serijos numerį; šią instaliavimo ir naudojimo instrukciją saugokite su būsto dokumentais.

HARVIA
Harvia Oy
PL12
40951 Muurame
Finland
www.harvia.fi

+358 207 464 000
harvia@harvia.fi

HARVIA

M3 SL, 20 SL, 20 SL Boiler, Classic 140 SL, Classic 220 Duo, 20 Duo, 36 Duo, 50 SL

LV Papildus norādījumi

LT Papildomos instrukcijos

CS Další pokyny

PL Dodatkowe instrukcje

FR Instructions supplémentaires

M3 SL 20 SL 20 SL Boiler 50 SL

Classic 140 SL Classic 220 Duo

20 Duo, 36 Duo

03062015/Y05-0148

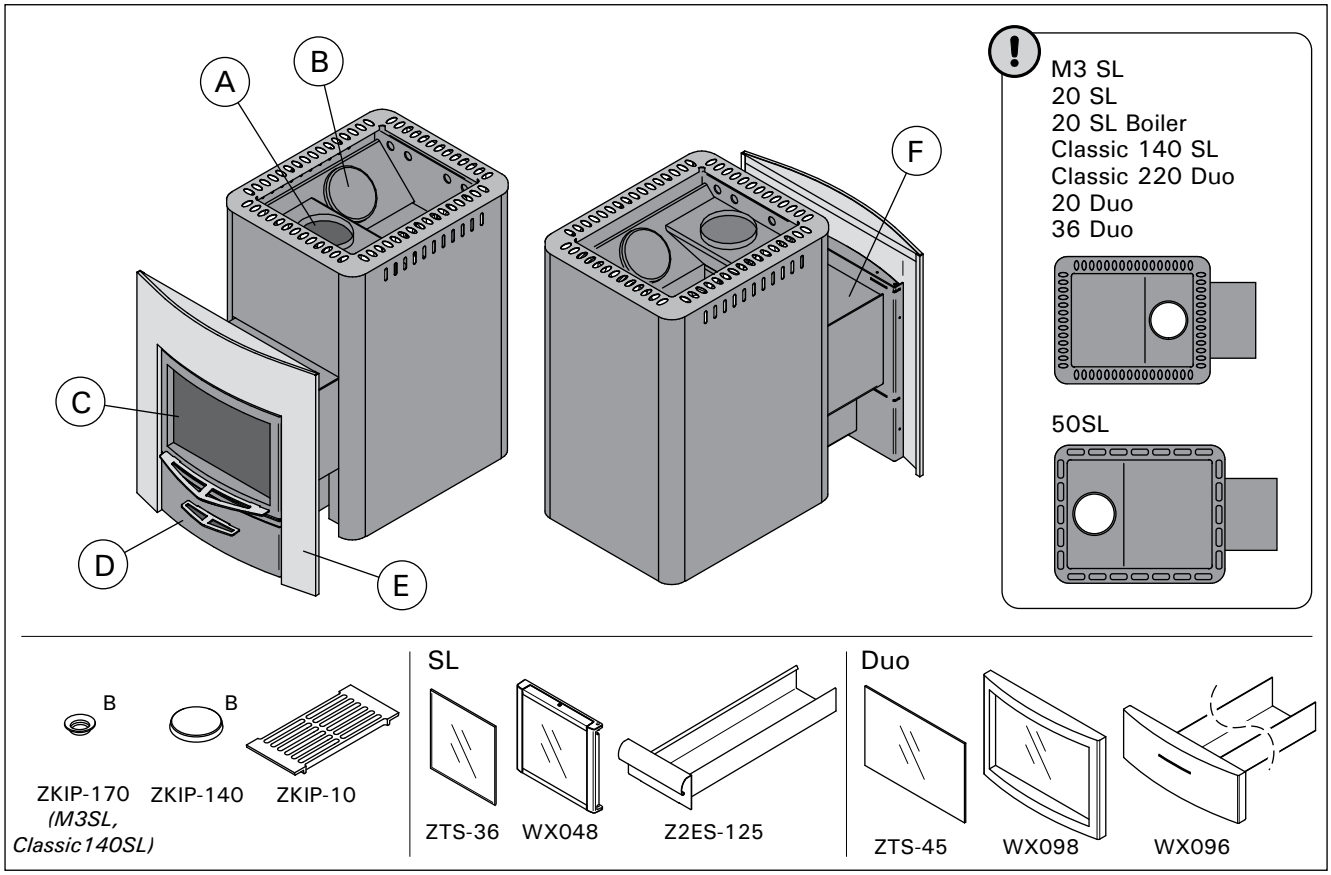

Krāsns detaļas
A. Augšējā savienojuma atvere
B. Sodrēju atvere
C. Kurināšanas kameras durvis
D. Pelnu kaste
E. Flancis (tikai Classic 220 Duo/20 Duo/36 Duo)
F. Kurināšanas kameras pagarinājums

Krosnelės dalys
A. Viršutinė prijungimo anga
B. Suodžių valymo anga
C. Pakuros durelės
D. Pelenų dėžė
E. Pakuros antdėklas (tik Classic 220 Duo/20 Duo/36 Duo)
F. Pakuros ilginamoji dalis

Součásti kamen
A. Horní přípojný otvor
B. Otvírání sazového prostoru
C. Dvířka kamen
D. Popelník
E. Příruba (pouze Classic 220 Duo/20 Duo/36 Duo)
F. Rozšířené topeniště

Części pieca
A. Górny otwór podłączeniowy
B. Rewizja sadzy (wyczystka)
C. Drzwiczki komory palenia
D. Popielnik
E. Kołnierz (tylko Classic 220 Duo/20 Duo/36 Duo)
F. Przedłużenie komory ogniowej

Composants du poêle
A. Ouverture de raccordement supérieure
B. Ouverture de ramonage
C. Porte du foyer
D. Bac à cendres
E. Collerette (modèles : Classic 220 Duo/ 20 Duo/36 Duo)
F. Rallonge du foyer

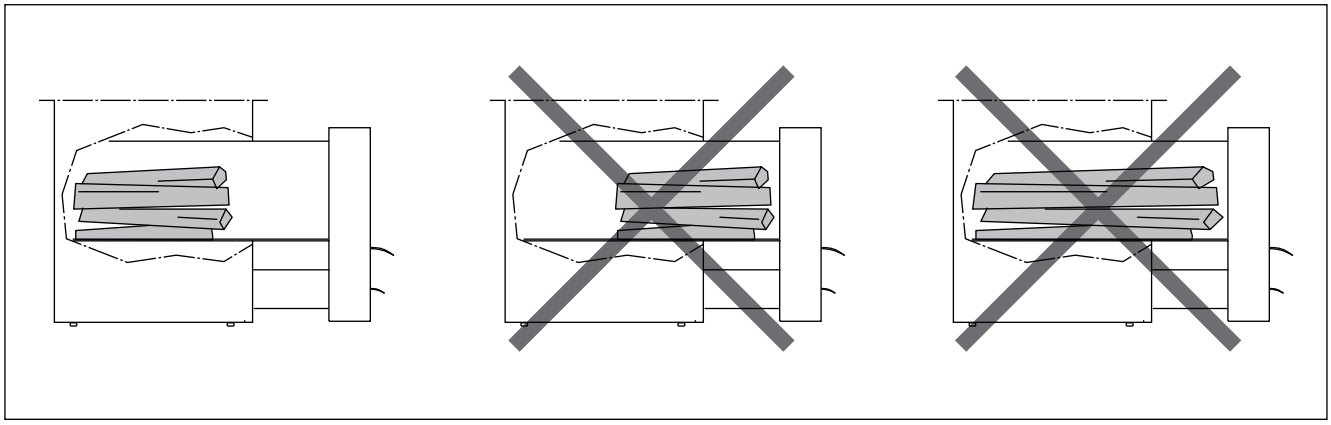

Novietojiet malku uz režģa, kas atrodas aiz kurināšanas kameras. Izvairieties no malkas dedzināšanas kurināšanas kameras pagarinājumā. Neizmantojiet pārāk garu malku, pat ja tā ietilpst kurināšanas kamerā.

Krbová polena rozložte na rošt v zadní části topeniště. Nepalte dřevo v prodloužení topeniště. Nepoužívejte příliš dlouhá polena, i kdyby se do topeniště vešla.

Placez le bois de chauffage sur la grille à l'arrière du foyer. Évitez de faire brûler du bois dans la rallonge du foyer. N'utilisez pas de bois de chauffage trop long même si il tient dans le foyer.

Malkas sudėkite ant grotelių pakuros gale. Nedeginkite malkų ilginamojoje pakuros dalyje. Nenaudokite per daug ilgų malkų, net jei jos telpa pakuroje.

Drewno opałowe należy umieścić na ruszczie w tylnej części komory ognia. Należy unikać palenia drewna w przedłużeniu komory ogniowej. Do palenia nie należy używać zbyt długich kawałków drewna, nawet jeśli mieszczą się w komorze ognia.

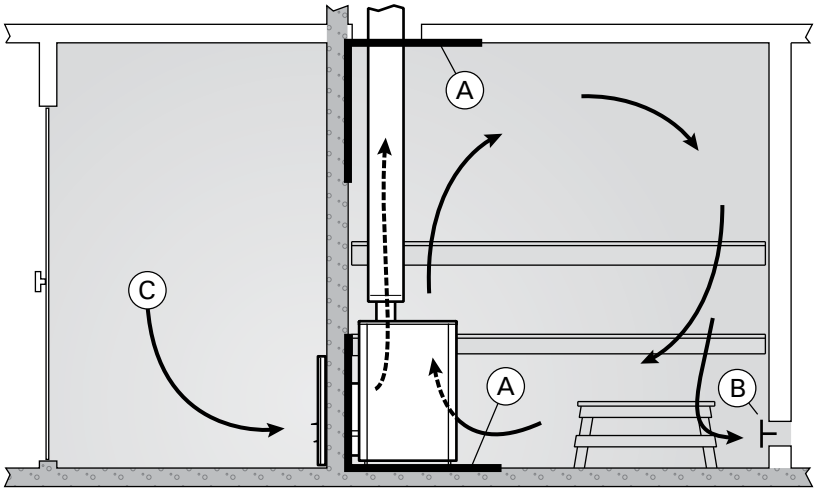

Karsētavas ventilācija

A. Gaisa pievades atrašanās vieta. Ja tiek izmantota mehaniskā ventilācija, novietojiet gaisa pievadi virs krāsns. Ja tiek izmantota gravitācijas ventilācija, novietojiet gaisa pievadi zem krāsns vai blakus tai. Gaisa pievades caurules diametram jābūt 50–100 mm.

B. Ventilācijas izvade. Uzstādiet gaisa izvades cauruli tuvu grīdai, cik vien iespējams tālu no krāsns. Gaisa izvades caurules diametram jābūt divas reizes lielākam par gaisa pievadi.

C. Pārliecinieties, ka ir pietiekami daudz gaisa, lai to kompensētu.

Větrání sauny

A. Umístění přívodu vzduchu. Má-li sauna mechanický odtah vzduchu, umístěte přívod vzduchu nad kamna. Větrá-li se jen průvanem, přívod umístěte vedle kamen nebo pod ně. Větrací potrubí musí mít průměr alespoň 50–100 mm.

B. Odtah vzduchu. Výstupní větrák umístěte těsně nad podlahu co nejdále od kamen. Průměr odvětrávacího potrubí musí být dvojnásobkem průměru přívodního potrubí.

C. Dbejte na dostatek vzduchu.

Ventilation de la cabine de sauna

A. Emplacement de la bouche d'air. Pour une ventilation mécanique, placer la bouche d'air au-dessus du poêle. Pour une ventilation par gravité, placer la bouche d'air en dessous ou à côté du poêle. Le diamètre du conduit d'arrivée d'air doit être de 50 à 100 mm.

B. Bouche d'évacuation d'air. Placer la bouche d'évacuation d'air près du sol, aussi loin que possible du poêle. Le diamètre du conduit d'évacuation d'air doit être le double de celui du conduit d'arrivée d'air.

C. Assurez-vous qu'il y ait suffisamment d'air pour compenser.

Saunos vėdinimas

A. Šviežio oro angos įrengimo vieta. Jei naudojama mechaninė ištraukiamoji ventiliacija, šviežio oro įleidimo angą įrenkite virš krosnelės. Jei įrengta natūralioji ventiliacija, šviežio oro angą įrenkite žemiau arba šalia krosnelės. Šviežio oro įleidimo angos skersmuo turi būti 50–100 mm.

B. Oro išleidimo anga. Oro išleidimo angą įrenkite netoli grindų, kuo toliau nuo krosnelės. Šalinamo oro angos skersmuo turi būti du kartus didesnis už šviežio oro angos skersmenį.

C. Pasirūpinkite, kad patektų pakankamai oro patalpos vėdinimui.

Wentylacja kabiny sauny

A. Lokalizacja wlotu powietrza. Wlot powietrza, w przypadku zainstalowania mechanicznej wentylacji wylotowej, powinien znajdować się nad piecem. Wlot powietrza instalacji grawitacyjnych ma znajdować się poniżej pieca lub obok niego. Średnica nawiewu musi wynosić 50–100 mm.

B. Wylot powietrza. Powinien znajdować się blisko podłogi, możliwie jak najdalej od pieca. Średnica wylotu powinna być dwukrotnie większa od średnicy wlotu powietrza.

C. Upewnij się, że w pomieszczeniu znajduje się odpowiednia ilość powietrza do wentylacji.

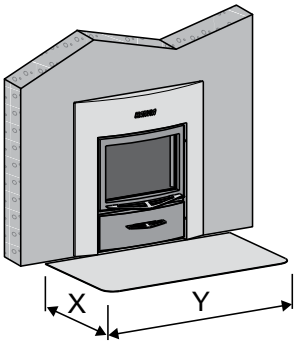

	SL	Duo
X min.	450	450
Y min.	800	800

Grīdas aizsardzība
Krāsns durtiņu priekšpusē esošā grīda ir izgatavota no viegli uzliesmojoša materiāla. Uzstādiet grīdas aizsargkārtu no nedegoša materiāla

Ochrana podlahy
Podlaha před kamnovými dvířky je z hořlavého materiálu. Položte na ni proto ochrannou podlážku z nehořlavého materiálu.

Protection du sol
Sol devant la porte du poêle en matériau combustible. Installez une protection de sol en matériau non combustible.

Grindų apsauga
Grindys priešais krosnelės dureles įrengtos iš degios medžiagos. Uždenkite grindis nedegios medžiagos apsaugine plokšte.

Ochrona podłogi
Podłoga z przodu pieca wykonana z materiałów łatwopalnych. Należy zastosować ochronę podłogi wykonaną z materiałów niepalnych.

	A	B max.	C min.	D min.	E min.
M3 SL	210	150	390	590	1390
20 SL	210	150	390	610	1430
20 SL Boiler	210	150	390	610	1430
Classic 140 SL	210	150	390	620	1445
Classic 220 Duo	405	150	485	535	1475
20 Duo	405	150	485	515	1430
36 Duo	405	150	485	555	1510
50 SL	350	150	615	580	1510

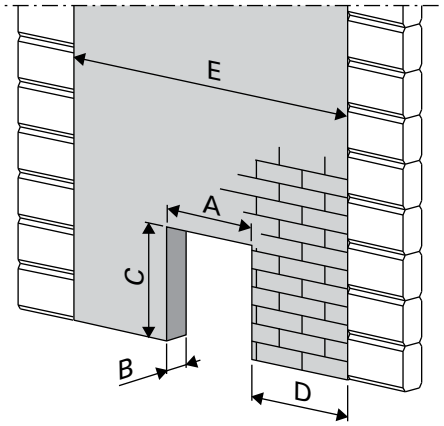

Classic 220 Duo,
20 Duo, 36 Duo

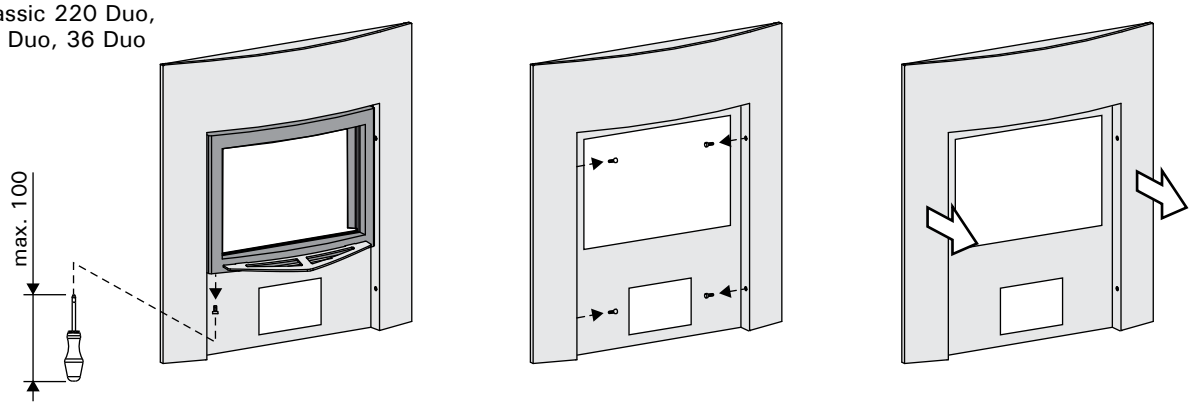

Krāsns montāža caur betona vai ķieģeļu sienu (skatīt attēlu)

M3 SL, 20 SL, 20 SL katls, Classic 140 SL, 50 SL

- Atvienojiet eņģu tapas un durvis no krāsns.
- Izstumiet kurināšanas kameras pagarinājumu cauri atverei pietiekoši tālu, lai ļautu tam saskarties ar durvīm.

Classic 220 Duo, 20 Duo, 36 Duo

- Izvelciet priekšējo flanci.
- Izstumiet kurināšanas kameras pagarinājumu cauri atverei pietiekoši tālu, lai ļautu tam saskarties ar flanci un durvīm.
- Pavelciet krāsni atpakaļ, lai liktu flancim spiesties pret sienu un durvīm.

Krāsns montāža izmantojot Harvia DUo Glass wall stikla sienu

- Kāsns montāža jāveic pamatojoties uz instrukciju, kas ir pievienota Harvia duo glass wall stikla sienai

Krāsns pievienošana „Harvia” metāla skurstenim

Nedegošajai sienai, kurā ir uzstādīta krāsns, ir jāsniedzas līdz jumtam. Piezīme. Neattiecas uz plānām nedegošām sienu konstrukcijām, kas pieļauj montēt metāla skursteni pietiekami tālu no sienas (piemēram , Harvia Duo glass wall stikla siena). Drošības attālumam starp viegli uzliesmojošiem elementiem un skursteņa ārējo korpusu ir jābūt vismaz 100 mm.

Krosnelės pastatymas betono arba mūro sienos angoje (žiūr. pav.)

M3 SL, 20 SL, 20 SL Boiler, Classic 140 SL, 50 SL

- Ištraukite vyrio kaištį ir nuo krosnelės nuimkite pakuros dureles.
- Pakuros ilginamąją dalį prastumkite pro sienos angą pakankamai giliai, kad galėtumėte uždėti dureles.

Classic 220 Duo, 20 Duo, 36 Duo

- Nuimkite pakuros antdėklą.
- Pakuros ilginamąją dalį prastumkite pro sienos angą pakankamai giliai, kad galėtumėte pritvirtinti pakuros antdėklą ir uždėti dureles.
- Krosnelę patraukite atgal, kad pakuros antdėklas durelių pusėje tolygiai prisiglaustų prie sienos.

Krosnelės pastatymas stiklo pertvaroje Harvia Duo Glass Wall

- Krosnelė montuojama pagal instaliavimo instrukciją, kuri pridedama prie stiklo pertvaros Harvia Duo glass wall.

Krosnelės prijungimas prie „Harvia“ plieninio kamino

Nedegi siena, kurios angoje statoma krosnelė, turi tęstis iki pat stogo. Dėmesio ! Netaikoma nedegioms plonoms pertvaroms, ties kuriomis plieninį kaminą galima pastatyti pakankamai toli nuo sienos paviršiaus (pavyzdžiui, stiklo pertvarai Harvia Duo glass wall). Turi būti išlaikytas saugus atstumas tarp degių konstrukcijų ir kamino išorinio apvalkalo - mažiausiai 100 mm.

Kamna se instalují do betonové nebo cihlové zdi (viz obrázek)

M3 SL, 20 SL, 20 SL Boiler, Classic 140 SL, 50 SL
- Vytáhněte kolík závěsu a odmontujte dvířka kamen.
- Zastrčte prodloužení topeniště dozadu, abyste mohli instalovat zpět dvířka.

Classic 220 Duo, 20 Duo, 36 Duo
- Vytáhněte přední přírubu.
- Zastrčte prodloužení topeniště otvorem až dozadu, abyste mohli instalovat zpět přírubu a dvířka.
- Vytáhněte kamna tak, aby příruba dolehla na stěnu a dvířka.

Instalace kamen s Harvia Duo Glass Wall.
- Kamna jsou instalována podle instrukcí pro instalaci, které jsou dodávány s Harvia Duo glass wall.

Připojování kamen na ocelový komín Harvia

Nehořlavá stěna, ve které jsou kamna instalována, musí pokračovat až po střechu. POZNÁMKA! Neplatí pro tenké nehořlavé stěnové konstrukce, které umožňují instalovat ocelový komín dostatečně daleko od stěny (například Harvia Duo glass wall). Bezpečná vzdálenost mezi hořlavými stavebními konstrukcemi a vnějším pouzdrem komínu musí být minimálně 100 mm.

Installation du poêle dans une ouverture aménagée dans un mur de béton ou de briques (voir figure)

M3 SL, 20 SL, 20 SL Boiler, Classic 140 SL, 50 SL
- Enlevez l'axe de charnière et la porte du poêle.
- Poussez la rallonge du foyer suffisamment loin à travers l'ouverture pour pouvoir fixer la porte.

Classic 220 Duo, 20 Duo, 36 Duo
- Retirez la collerette avant.
- Poussez la rallonge du foyer suffisamment loin à travers l'ouverture pour pouvoir fixer la collerette et la porte.
- Poussez la rallonge du foyer suffisamment loin à travers l'ouverture pour pouvoir fixer la collerette et la porte.

Installation du Poêle avec Harvia Duo paroi en verre
- Le poêle doit être installé conformément aux instructions qui sont livrées avec Harvia Duo paroi en verre.

Raccordement du poêle à une cheminée en acier Harvia

La paroi non combustible que traverse le poêle doit aller jusqu'au toit. REMARQUE ! Cela ne s'applique pas aux parois minces non-combustibles des structures qui permettent l'installation de la cheminée en acier lorsqu'elle est suffisamment éloignée de la paroi (par exemple Harvia Duo paroi en verre). La distance de sécurité entre les structures inflammables et l'enveloppe de la cheminée doit être d'au moins 100 mm.

Montaż pieca w otworze w ścianie betonowej lub ceglanej (zob. rysunek)

M3 SL, 20 SL, 20 SL Boiler, Classic 140 SL, 50 SL
- Wyjmij sworznie z drzwiczek pieca.
- Przesuń piec w taki sposób, żeby przedłużona komora spalania przeszła przez otwór w ścianie do tego momentu, kiedy będzie możliwe zamontowanie drzwiczek.

Classic 220 Duo, 20 Duo, 36 Duo
- Zdejmij kołnierz frontowy.
- Przesuń piec w taki sposób, żeby przedłużona komora spalania przeszła przez otwór w ścianie do tego momentu, kiedy będzie możliwe zamontowanie kołnierza oraz drzwiczek.
- Przesuń piec do tyłu tak, żeby kołnierz przylegał do ściany oraz drzwiczek.

Montaż pieca ze szklaną ścianką Harvia Duo
- Piec należy zamontować zgodnie z instrukcją montażu dostarczoną ze ścianką szklaną Harvia Duo.

Podłączenie pieca do kanału dymowego Harvia

Ściana wykonana z niepalnych materiałów, w której instalowany jest piec, musi sięgać do sufitu. UWAGA! Nie dotyczy cienkich ścian z materiałów niepalnych, które pozwalają na montaż komina stalowego w wystarczającej odległości od ściany (np. ściana szklana Harvia Duo). Bezpieczna odległość pomiędzy materiałami łatwopalnymi a zewnętrzną osłoną komina wynosi minimum 100 mm.

HARVIA
Harvia Oy
PL12
40951 Muurame
Finland
www.harvia.fi

+358 207 464 000
harvia@harvia.fi

HARVIA 20 BOILER, 20 SL BOILER

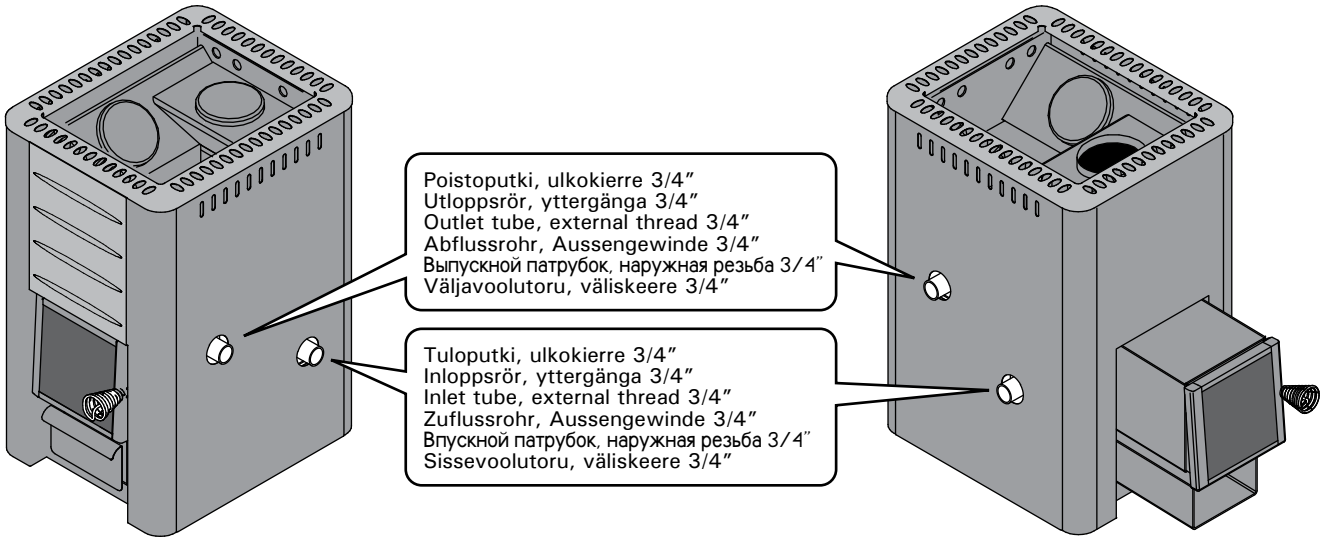

20 Boiler

20 SL Boiler

FI

Suositeltavat materiaalit kiukaan kytkemiseksi vedenottojärjestelmään:
- kumiletku
- kupariputki messinkisellä liitoksella
- teräsputki teräksisellä/messinkisellä liitoksella

- **Älä käytä muovisia letkuja tai putkia!**
- **Älä kytke kiuasta painevesijärjestelmään.**
- **Älä käytä kiuasta, jos sitä ei ole kytketty erilliseen vesisäiliöön.**

SV

Rekommenderade material för ugnens inkoppling i vattenintagssystemet:
- Gummislang
- Kopparrör med koppling av mässing
- Stålrör med koppling av stål/mässing

- **Använd inte slangar eller rör av plast!**
- **Anslut inte bastuugnen till tryckvattensystemet.**
- **Du får inte använda en bastuugn som inte är ansluten till ett vattenintagssystem.**

EN

Recommended materials for connecting the stove to a water intake system:
- rubber hose
- copper tube with brass fitting
- steel tube with steel/brass fitting

- **Do not use plastic hoses or tubes!**
- **Do not connect the stove to a pressurized water system.**
- **Do not use the stove if it is not connected to a separate water tank.**

DE

Empfohlene Materialien zum Anschluss des Saunaofens an den Wasserbehälter:
- Gummischlauch (hitzebeständig)
- Kupferrohr mit Anschluss aus Messing
- Stahlrohr mit Anschluss aus Stahl/Messing

- **Verwenden Sie keine Schläuche oder Rohre aus Kunststoff!**
- **Der Saunaofen darf nicht an ein Druckwassersystem angeschlossen werden.**
- **Der Saunaofen darf nicht betrieben werden, wenn er nicht an einen separaten Wasserbehälter angeschlossen ist.**

RU

Материалы, рекомендуемые для подсоединения теплообменника каменки к системе подогрева воды:
- резиновые шланги
- медные трубы с фитингами из бронзы
- стальные трубы со стальными или бронзовыми фитингами

- **Не применяйте пластиковых труб или шлангов!**
- **Не подсоединяйте теплообменник к системе водоподогрева, работающей под давлением.**
- **Не используйте каменку, не подключив теплообменник к системе водоподогрева.**

ET

Soovitatavad materjalid kerise ühendamiseks veevõtusüsteemi:
- kummivoolik
- messingliitmikuga vasktoru
- teras-/messingliitmikuga terastoru

- **Ärge kasutage plastvoolikuid ega -torusid!**
- **Ärge ühendage kerist survestatud veevõrku!**
- **Ärge kasutage kerist, kui see pole ühendatud veevõtusüsteemi!**

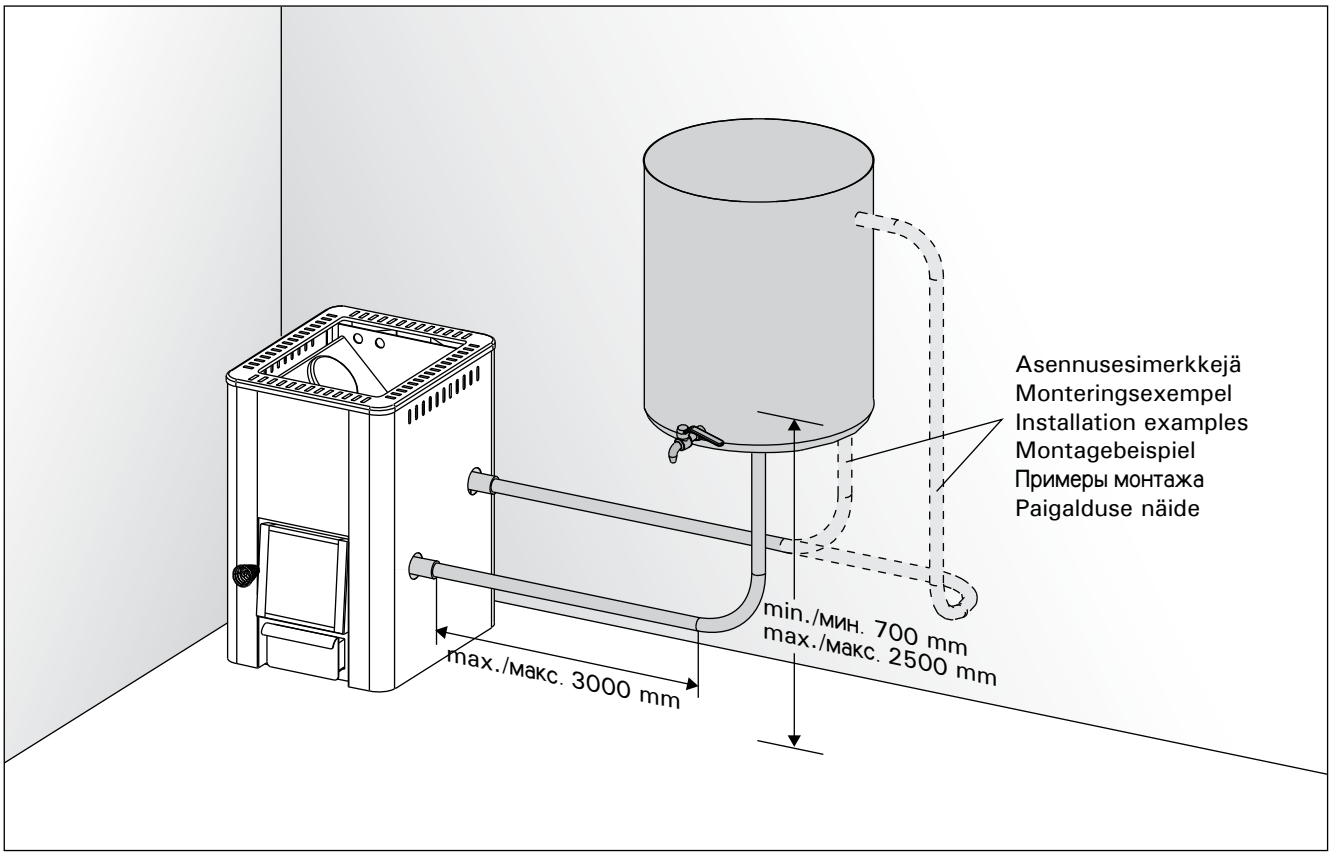

HARVIA
Harvia Oy
PL12
40951 Muurame
Finland
www.harvia.fi