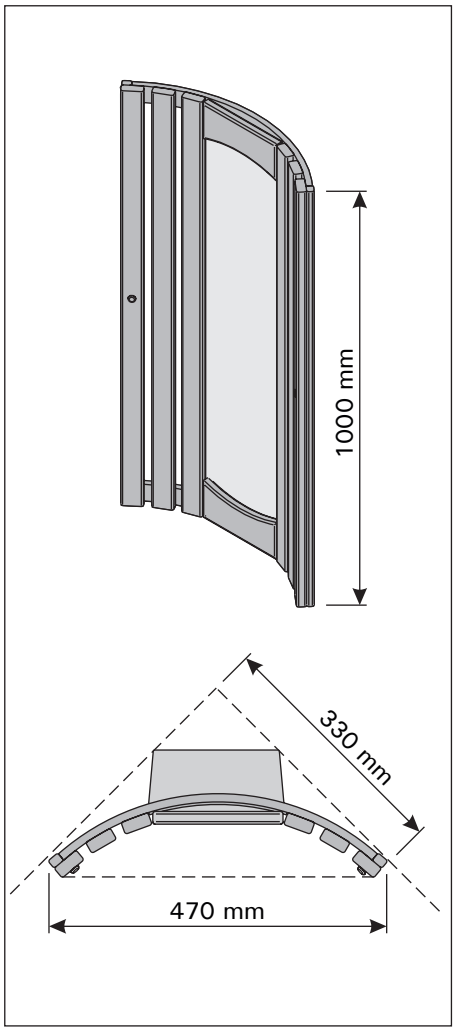
1000 mm
330 mm
470 mm

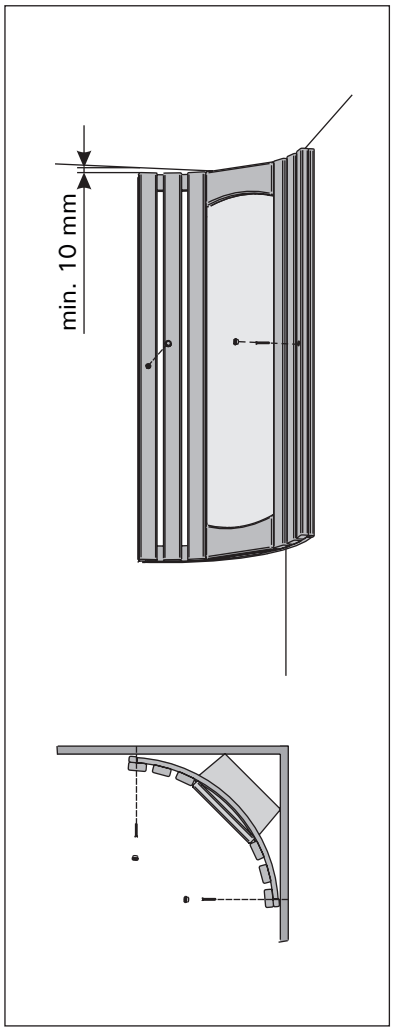
min. 10 mm

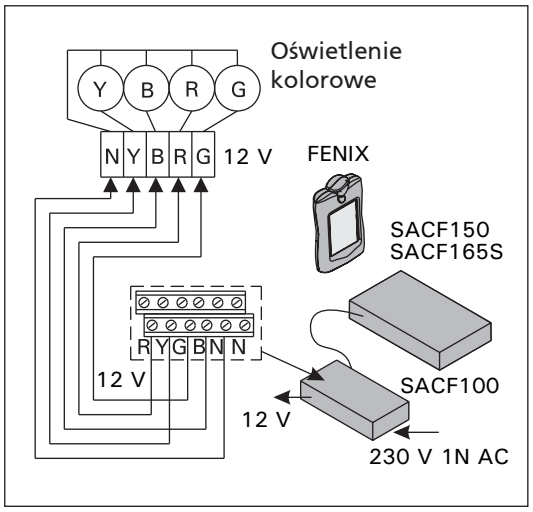
Oświetlenie kolorowe
Y B R G
N Y B R G 12 V
FENIX
SACF150
SACF165S
R Y G B N N
12 V
SACF100
12 V
230 V 1N AC

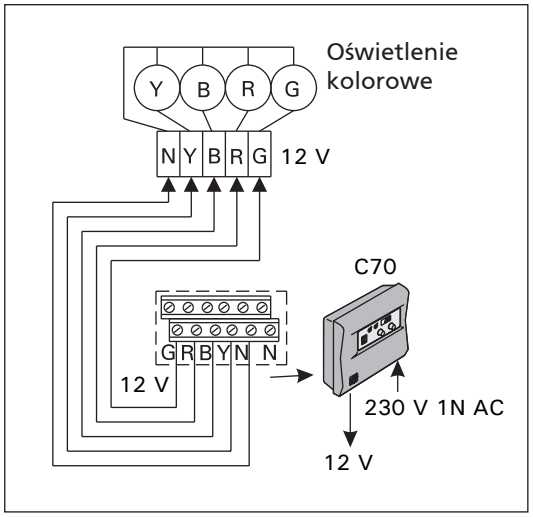
Oświetlenie kolorowe
Y B R G
N Y B R G 12 V
C70
G R B Y N N
12 V
230 V 1N AC
12 V

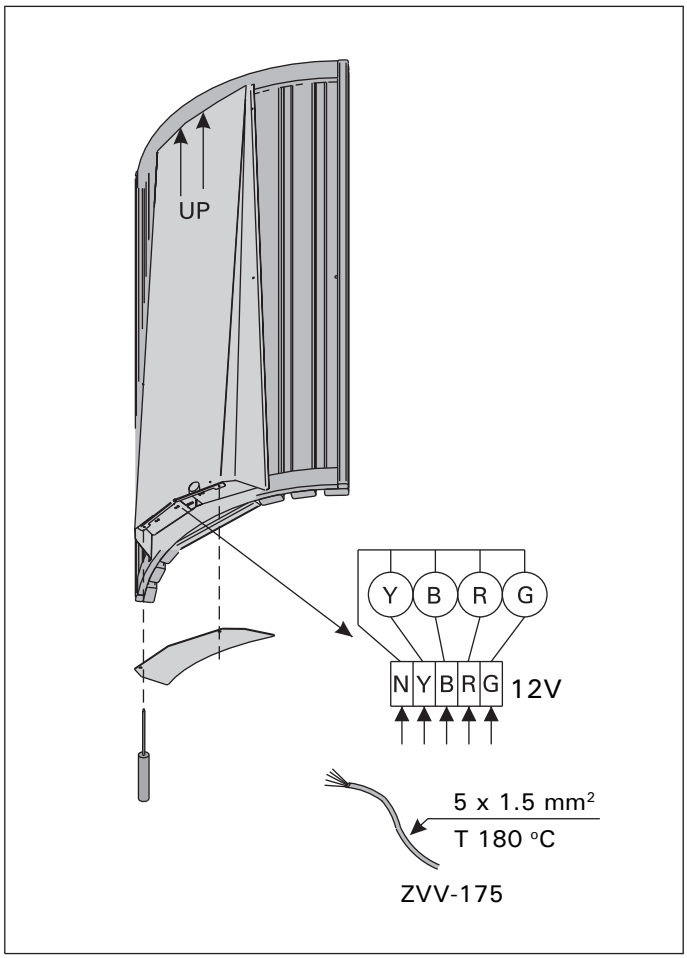
UP
Y B R G
N Y B R G 12V
5 x 1.5 mm²
T 180 °C
ZVV-175

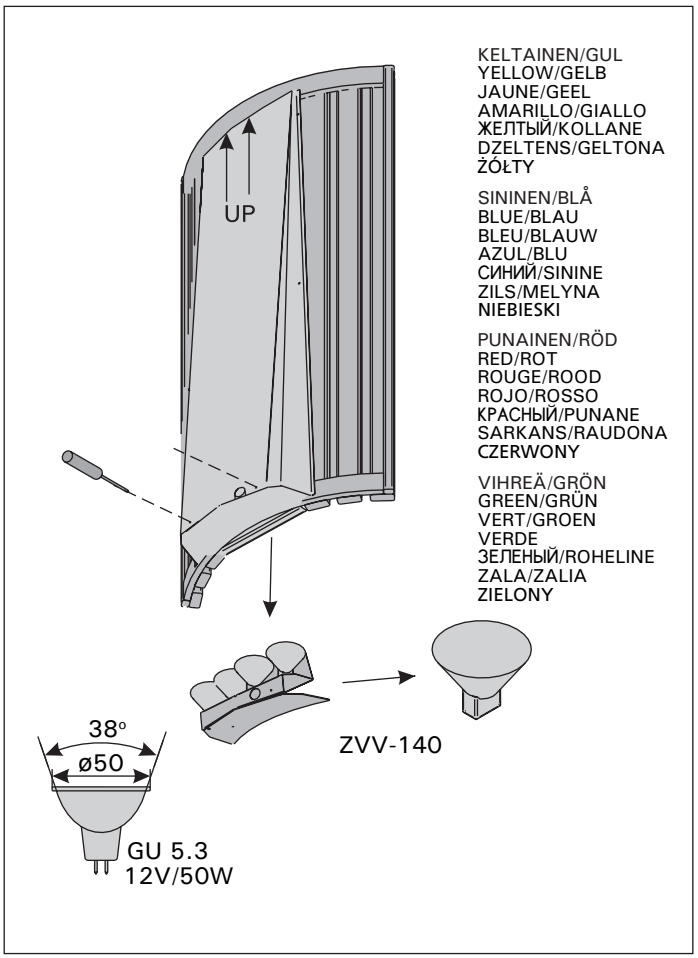
UP
KELTAINEN/GUL
YELLOW/GELB
JAUNE/GEEL
AMARILLO/GIALLO
ЖЕЛТЫЙ/KOLLANE
DZELTENS/GELTONA
ŻÓŁTY
SININEN/BLÅ
BLUE/BLAU
BLEU/BLAUW
AZUL/BLU
СИНИЙ/SININE
ZILS/MELYNA
NIEBIESKI
PUNAINEN/RÖD
RED/ROT
ROUGE/ROOD
ROJO/ROSSO
КРАСНЫЙ/PUNANE
SARKANS/RAUDONA
CZERWONY
VIHREÄ/GRÖN
GREEN/GRÜN
VERT/GROEN
VERDE
ЗЕЛЕНЫЙ/ROHELINE
ZALA/ZALIA
ZIELONY
ZVV-140
38°
ø50
GU 5.3
12V/50W

09042010